ТЕХНОНИКОЛЬ

БЕСЕДКА 18

ИНСТРУКЦИЯ
ПО СБОРКЕ

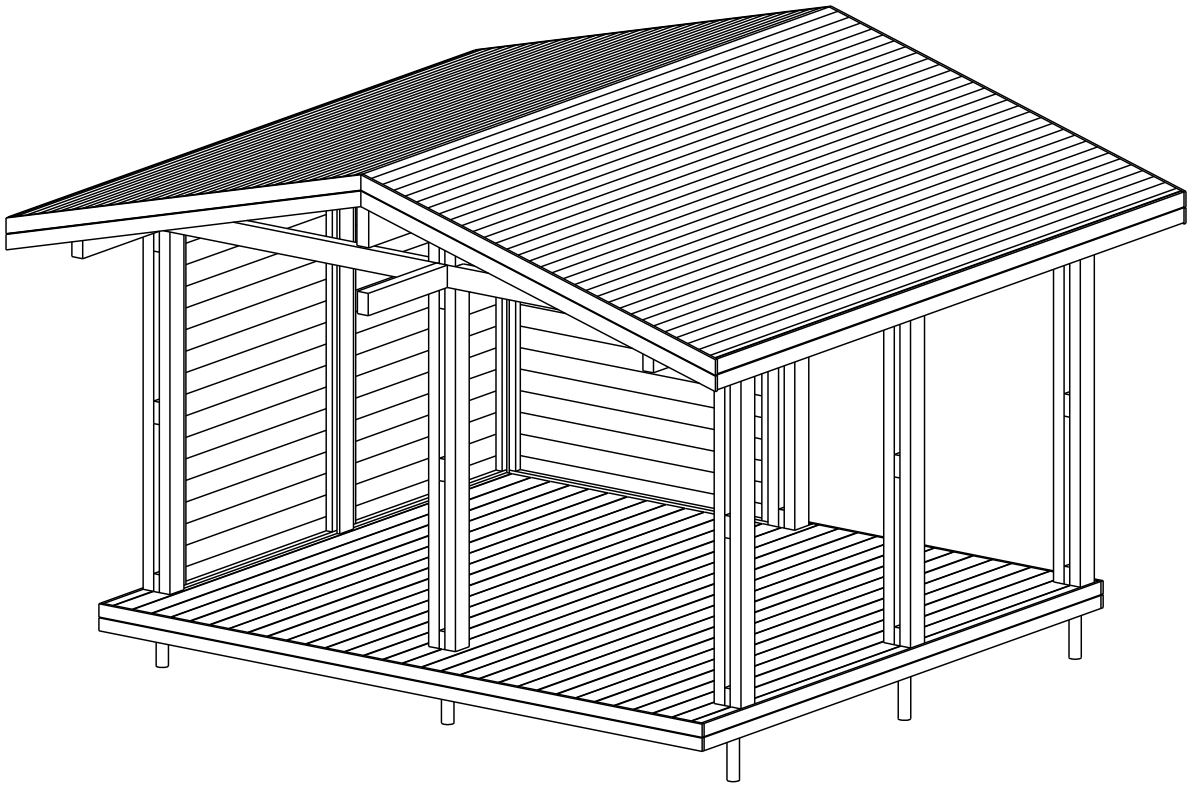

4×4,5

44 мм

ИНСТРУМЕНТЫ ДЛЯ СБОРКИ

1. Молоток
2. Пила
3. Киянка
4. Рулетка
5. Перчатки
6. Лестница
7. Шуруповерт
8. Плоскогубцы
9. Уровень
10. Бита крестовая PZ-2 и PZ-3
11. Сверло Ø5 мм, длиной не менее 100 мм

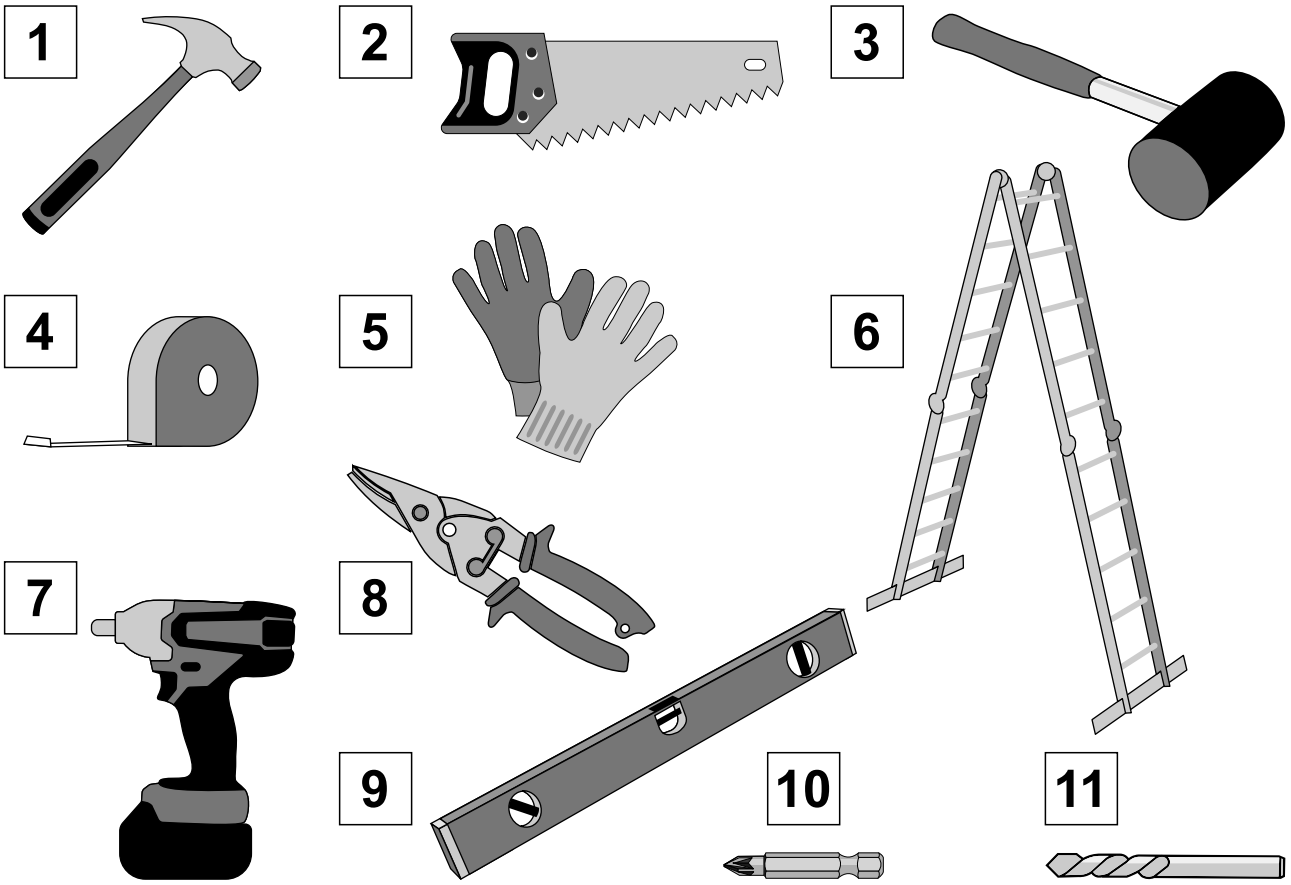

ВАЖНЫЕ МОМЕНТЫ

Беседка произведена согласно СТО 72746455-3.13.2-2025.

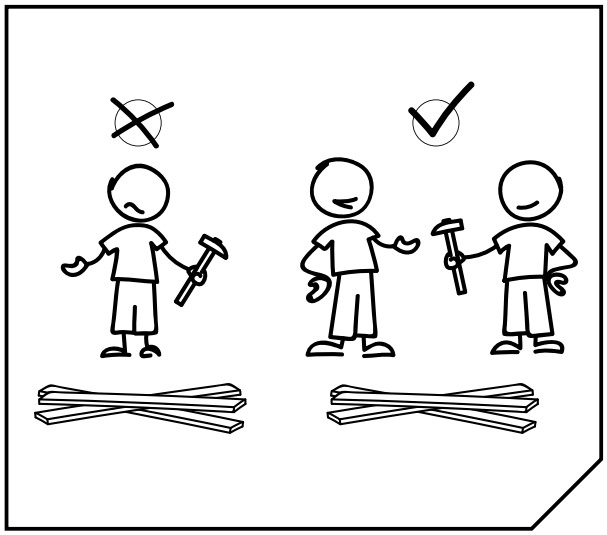

Сборку комплекта строения рекомендуется выполнять в количестве 2-х человек, с привлечением помощника.

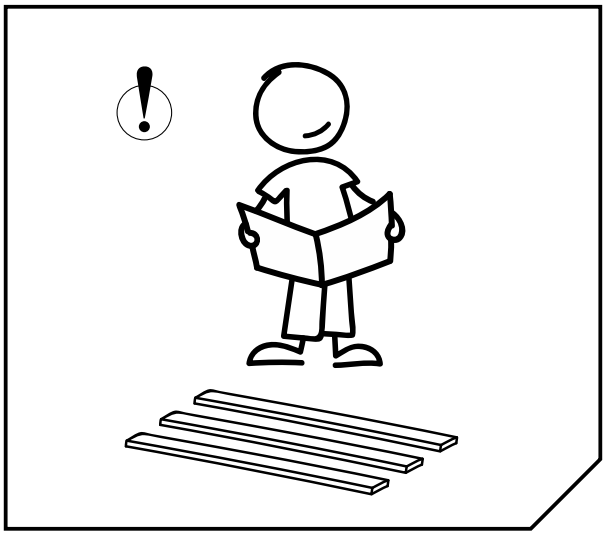

Перед началом сборки необходимо тщательно ознакомиться с Инструкцией.

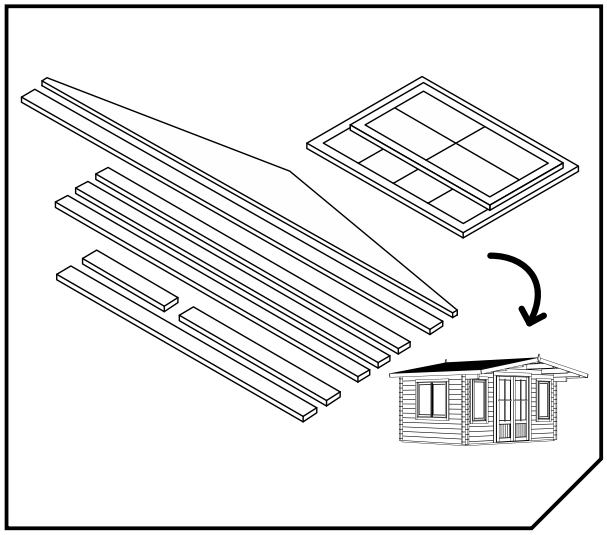

Детали комплекта следует разложить в соответствии со спецификацией по номерам согласно порядку сборки.

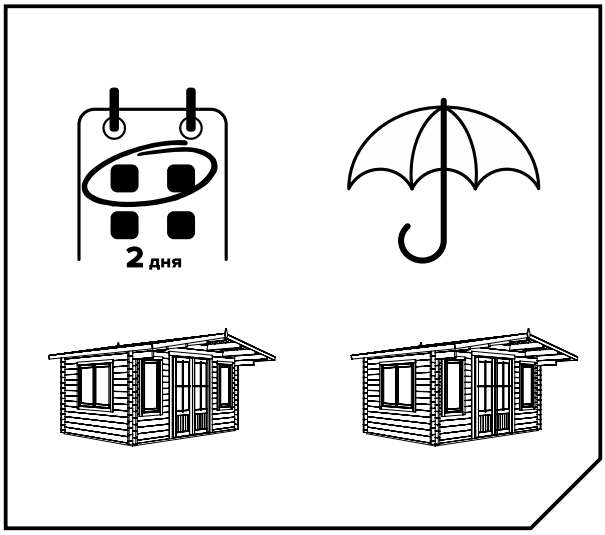

Соберите готовое изделие в течение двух дней после распаковки.
В случае увеличения срока сборки рекомендуется защищать строение от прямого воздействия атмосферных осадков.
Более подробная информация приведена в спецификации продукта.

ФУНДАМЕНТ

В качестве основания строения допускается использовать любой вид фундамента, который будет обеспечивать его надёжность и долговечность: ленточные мелкозаглубленные фундаменты, свайный с деревянным обвязочным ростверком или в виде сплошной плиты.

Комплектом поставки предусмотрены антисептированные элементы каркаса пола.

Проект предполагает устройство свайного фундамента (в комплект поставки не входит).

Строения временного, не ответственного характера допускается монтировать на фундаментные полнотелые цементно-песчаные блоки размером не менее 200×200×400 мм, установленные по периметру стен.

В местах опирания стен строения на фундамент необходимо укладывать гидроизолирующие прокладки в 2 слоя. Выбор вида фундамента зависит от инженерно-геологических условий строительной площадки. Компания ТЕХНОНИКОЛЬ не несёт ответственности за нарушение конструкции строения из-за некачественного фундамента.

Выбор вида фундамента зависит от инженерно-геологических условий строительной площадки. Компания ТЕХНОНИКОЛЬ не несёт ответственности за нарушение конструкции строения из-за некачественного фундамента.

При выборе в качестве основания под беседку фундамента в виде винтовых металлических свай рекомендуется устанавливать их согласно приведенной схеме.

Схема свайного поля

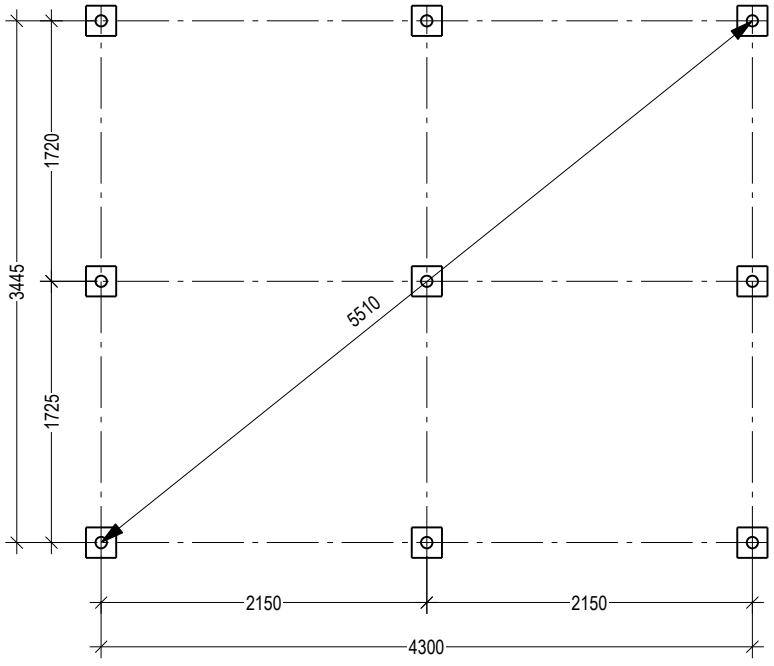

Спецификация элементов свайного поля (в комплект поставки не входят):

1. Свая винтовая - 9 шт.
2. Оголовок сваи 200х200 - 9 шт.

Аксонометрическая схема свайного поля

СОСТАВ КОМПЛЕКТА ДЕТАЛЕЙ

№	Наименование	Размеры			Кол-во	Схематичное отображение (примечание)
		Толщина	Ширина	Длина		
1	Ростверк	42	142	356	4	
2	Ростверк	42	142	2023	2	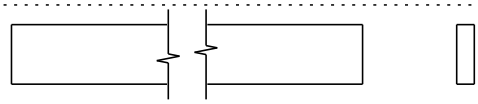
3	Ростверк	42	142	2107	2	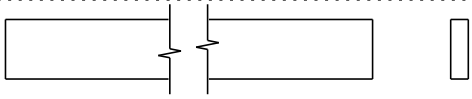
4	Ростверк	42	142	2149	2	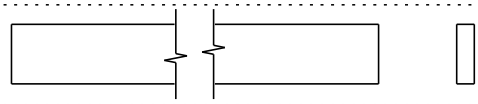
5	Ростверк	42	142	3476	4	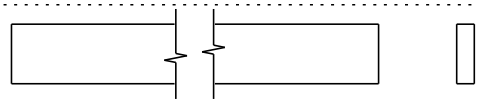
6	Ростверк	42	142	3874	2	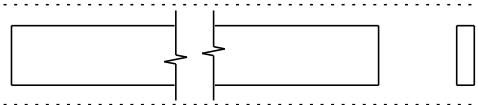
7	Ростверк	42	142	3916	3	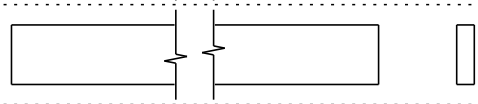
8	Ростверк	42	142	4424	2	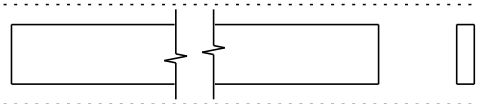
9	Ригель	42	142	98	6	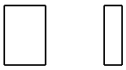
10	Ригель	42	142	314	2	
11	Ригель	42	142	421	2	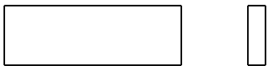
12	Ригель	42	142	440	10	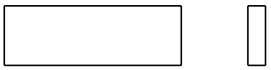
13	Ригель	42	142	463	2	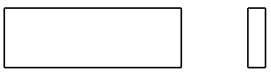
14	Лага	42	142	2023	12	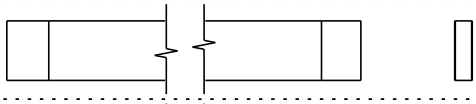
15	Лага	42	142	2023	2	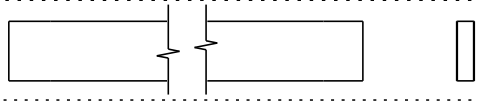
16	Фиксатор стены	47	47	1569	6	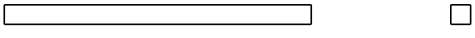
17	Фиксатор стены	47	47	1946	3	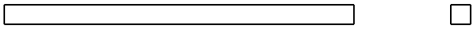

№	Наименование	Размеры			Кол-во	Схематичное отображение (примечание)
		Толщина	Ширина	Длина		
18	Фиксатор стены	47	47	2204	6	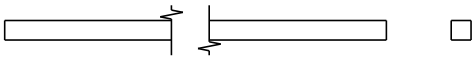
19	Фиксатор стены	47	47	2216	6	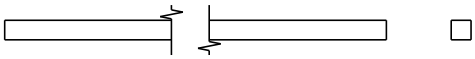
20	Отлив	42	92	1569	2	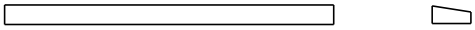
21	Отлив	42	92	2351	1	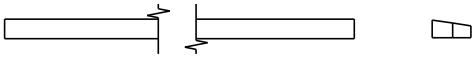
22	Стеновой брус	44	135	1569	2	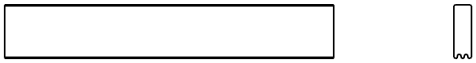
23	Стеновой брус	44	135	1946	1	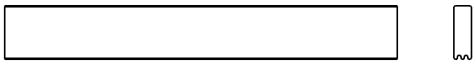
24	Стеновой брус (включая 2 шт. в запас)	44	135	1569	34	
25	Стеновой брус (включая 1 шт. в запас)	44	135	1946	17	
Ст-1	Сборная стойка	202	140	2580	1	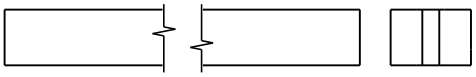
Ст-2	Сборная стойка	202	140	2580	2	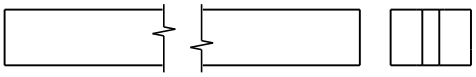
Ст-3	Сборная стойка	202	140	2580	1	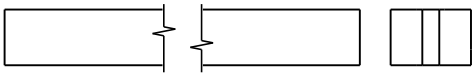
Ст-4	Сборная стойка	202	140	3145	2	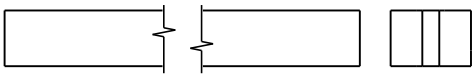
Ст-5	Сборная стойка	202	140	2580	1	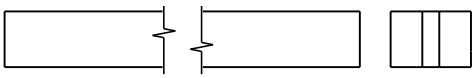
Ст-6	Сборная стойка	202	140	2580	1	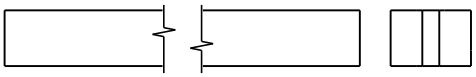
26	Накладка ригеля	42	140	1570	2	
27	Накладка ригеля	42	140	1947	1	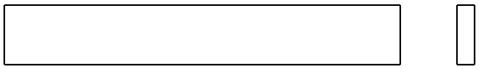
28	Ригель	80	140	2093	3	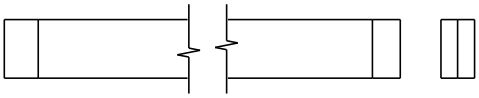

№	Наименование	Размеры			Кол-во	Схематичное отображение (примечание)
		Толщина	Ширина	Длина		
29	Ригель	80	140	2093	1	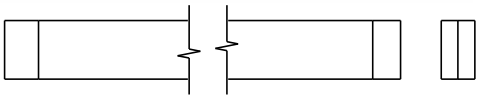
30	Прогон	80	140	4700	2	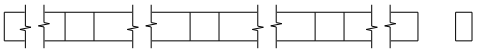
31	Прогон	80	140	4700	1	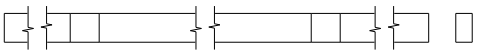
32	Прогон	90	280	4700	1	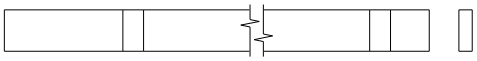
33	Вставка стойки	42	140	285	2	
34	Стропильная нога	42	142	2782	18	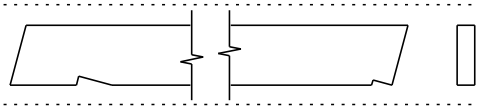
35	Настил крыши 2 ската (включая 2 шт. в запас) 4700x2765 мм	28	88	4700	66	
36	Лобовая доска	20	94	2950	8	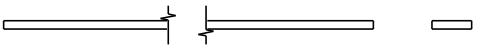
37	Лобовая доска (включая 5 шт. в запас)	20	94	4700	9	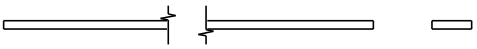
38	Настил пола (включая 1 шт. в запас) 4000x4500 мм	30	142	4000	33	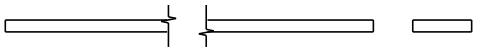
39	Лобовая доска (цоколь)	20	94	4000	4	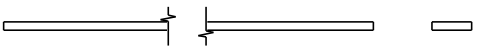
40	Лобовая доска (цоколь)	20	94	4540	4	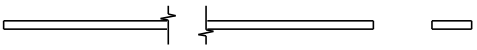

КРЕПЕЖ

№	Наименование	Ед. изм.	Кол-во
1	Саморез 6×200 мм	шт.	115
2	Саморез 6×200 мм (прессшайба)	шт.	37
3	Саморез 8×120 мм	шт.	60
4	Саморез 6×120 мм	шт.	30
5	Саморез 5×90 мм	шт.	235
6	Саморез Gwozdeck TEPPACA 5×60 мм	шт.	690
7	Саморез 3,5×41 мм	шт.	679
8	Гвоздь ершеный с конической головкой 4×40 мм	шт.	275
9	Гвоздь ершеный 2,5×60 мм	кг	3,01
10	Опора бруса 40×140 мм	шт.	24

ВАЖНО: перед вкручиванием самореза диаметром 6 мм (и более), предварительно просверлить отверстие диаметром 5 мм на глубину, равную гладкой (без резьбы) части стержня самореза.

При вкручивании утопить головку самореза в брус на глубину не менее 5 мм.



Саморез 6х200



Саморез 6х200 (прессшайба)



Саморез 8х120



Саморез 6х120



Саморез 5х90



Саморез Gwozdeck TEPPACA 5х60



Саморез 3,5х41



Гвоздь ершеный с конической головкой 4х40

Гвоздь ершеный 2,5х60

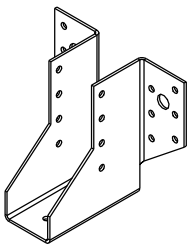

Опора бруса 40х140

ПЛАНИРОВКА

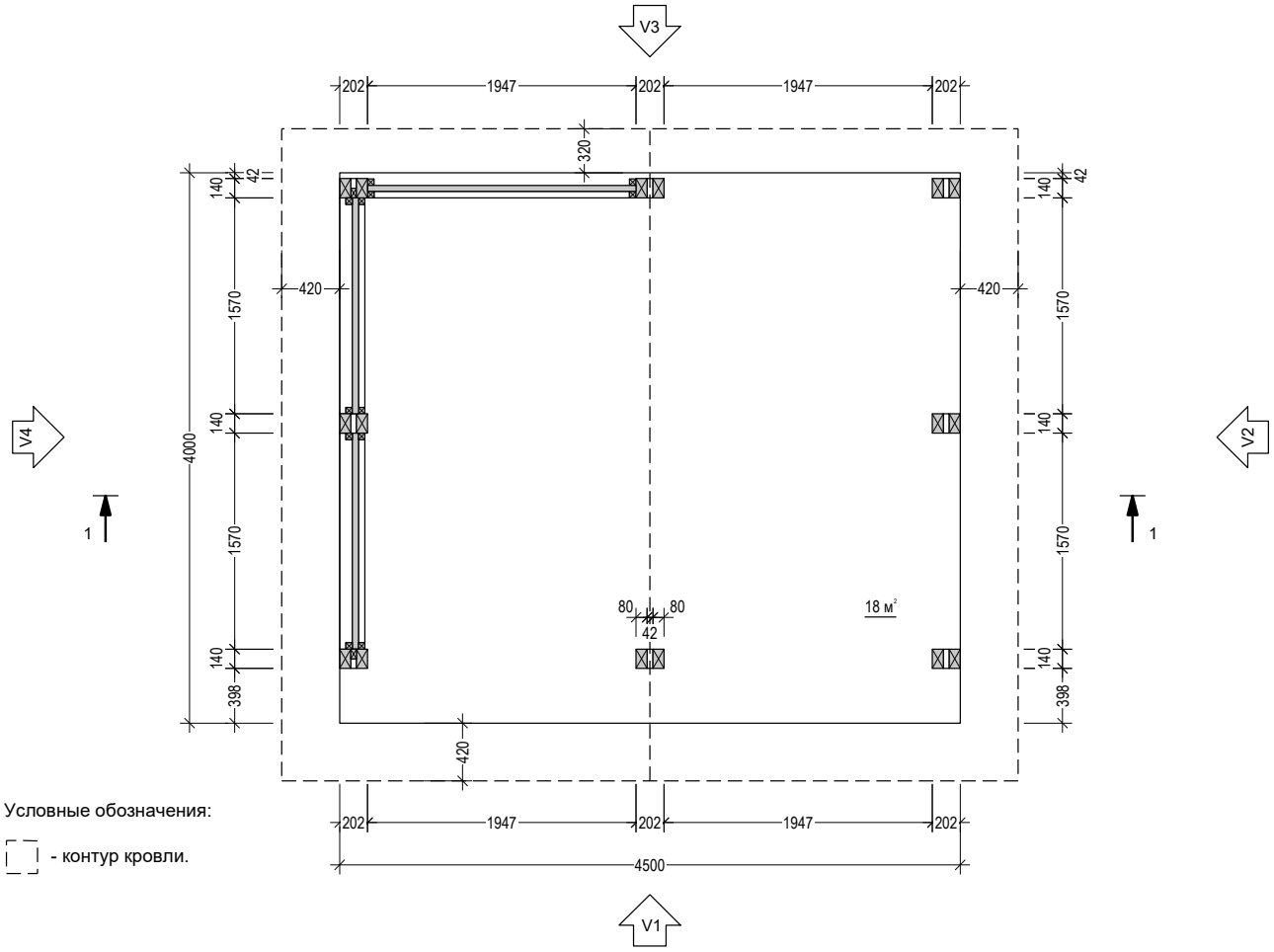

Условные обозначения:

- контур кровли.

РАЗРЕЗ 1-1

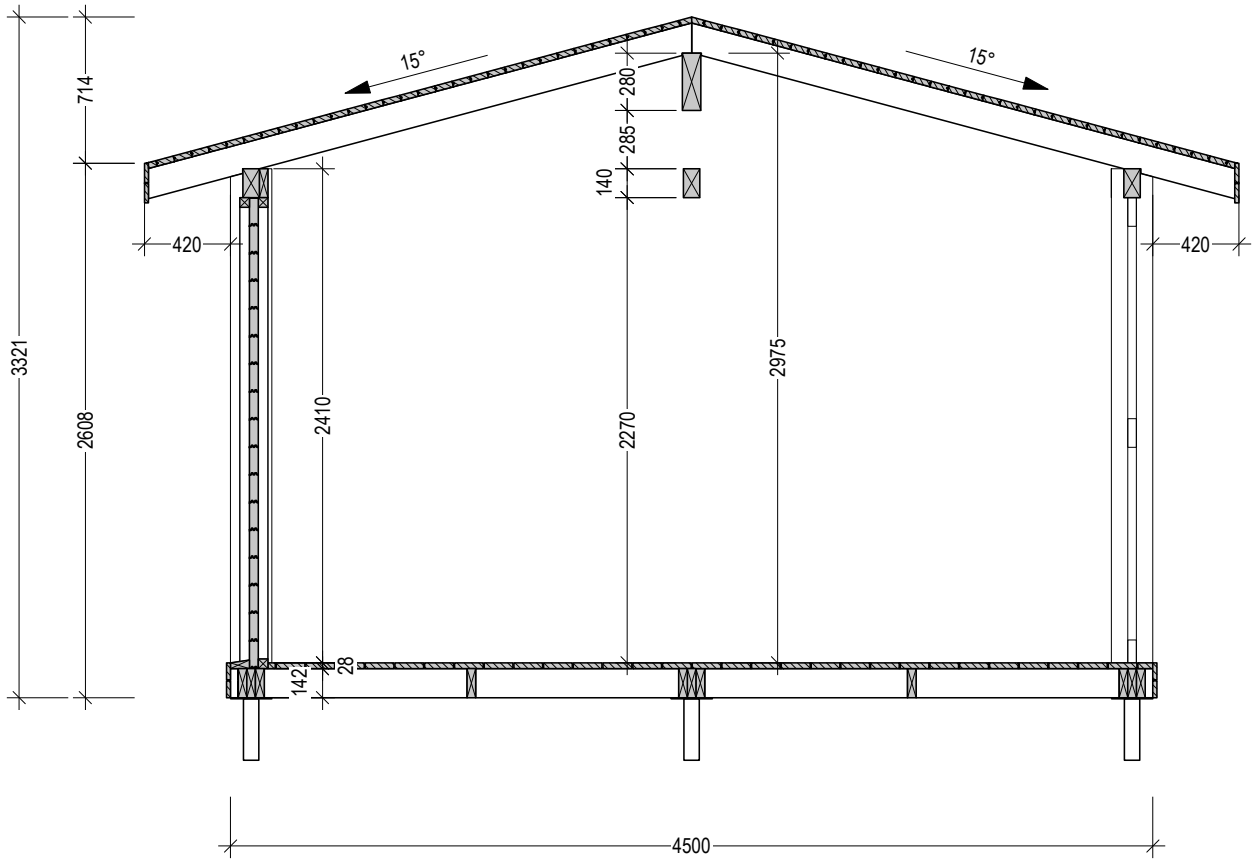

ФАСАДЫ

V1

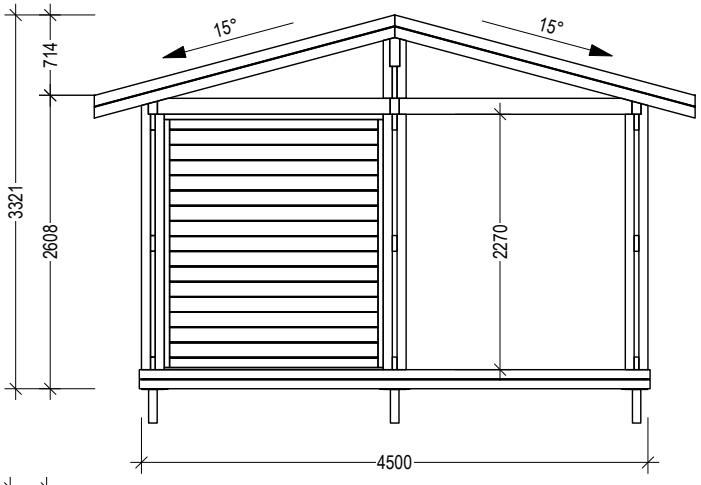

V2

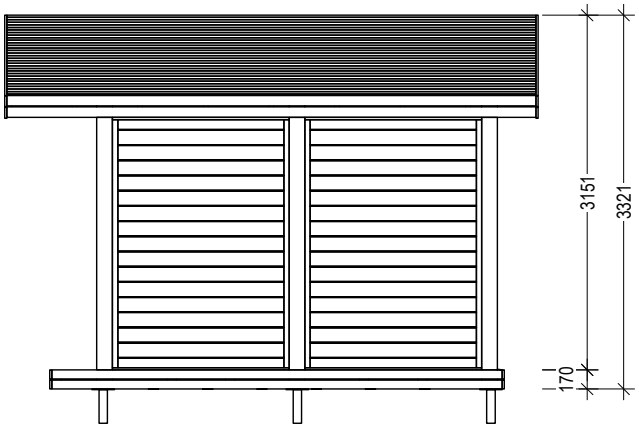

V3

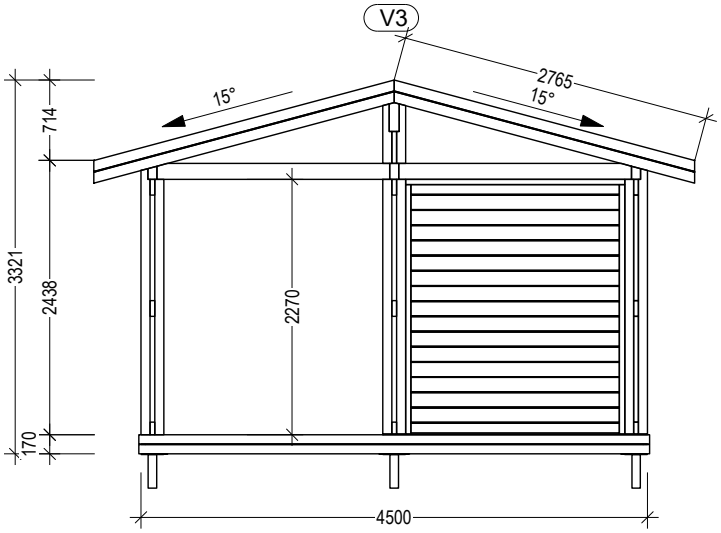

V4

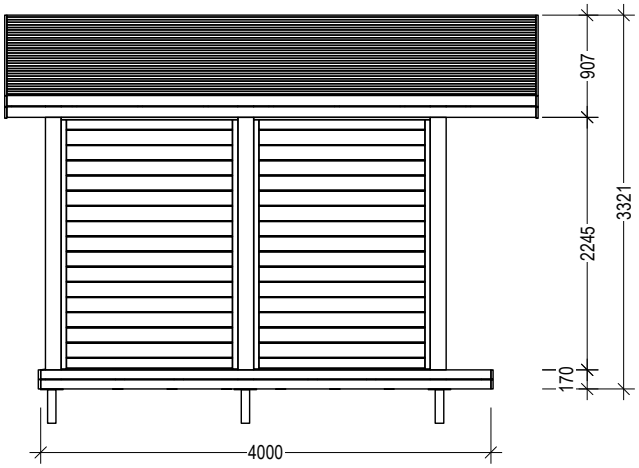

ЭТАПЫ СБОРКИ

1. Сборка основания

1.1 Монтаж ростверка

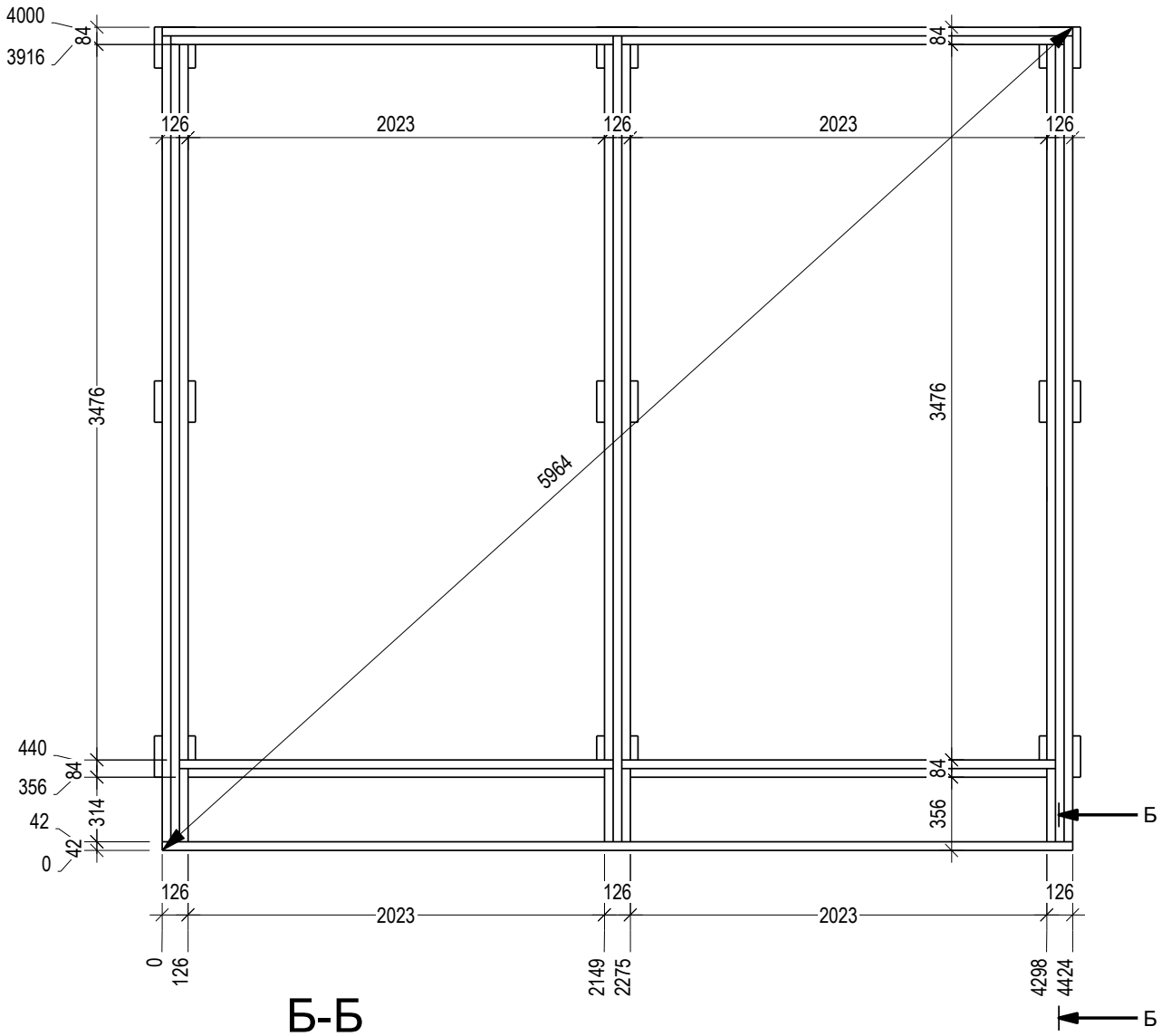

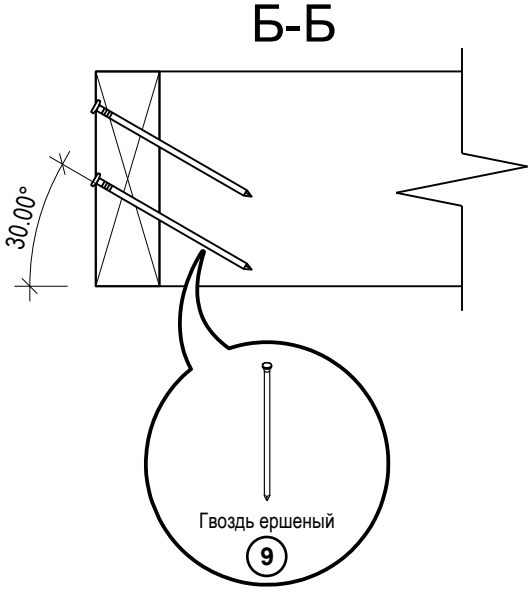

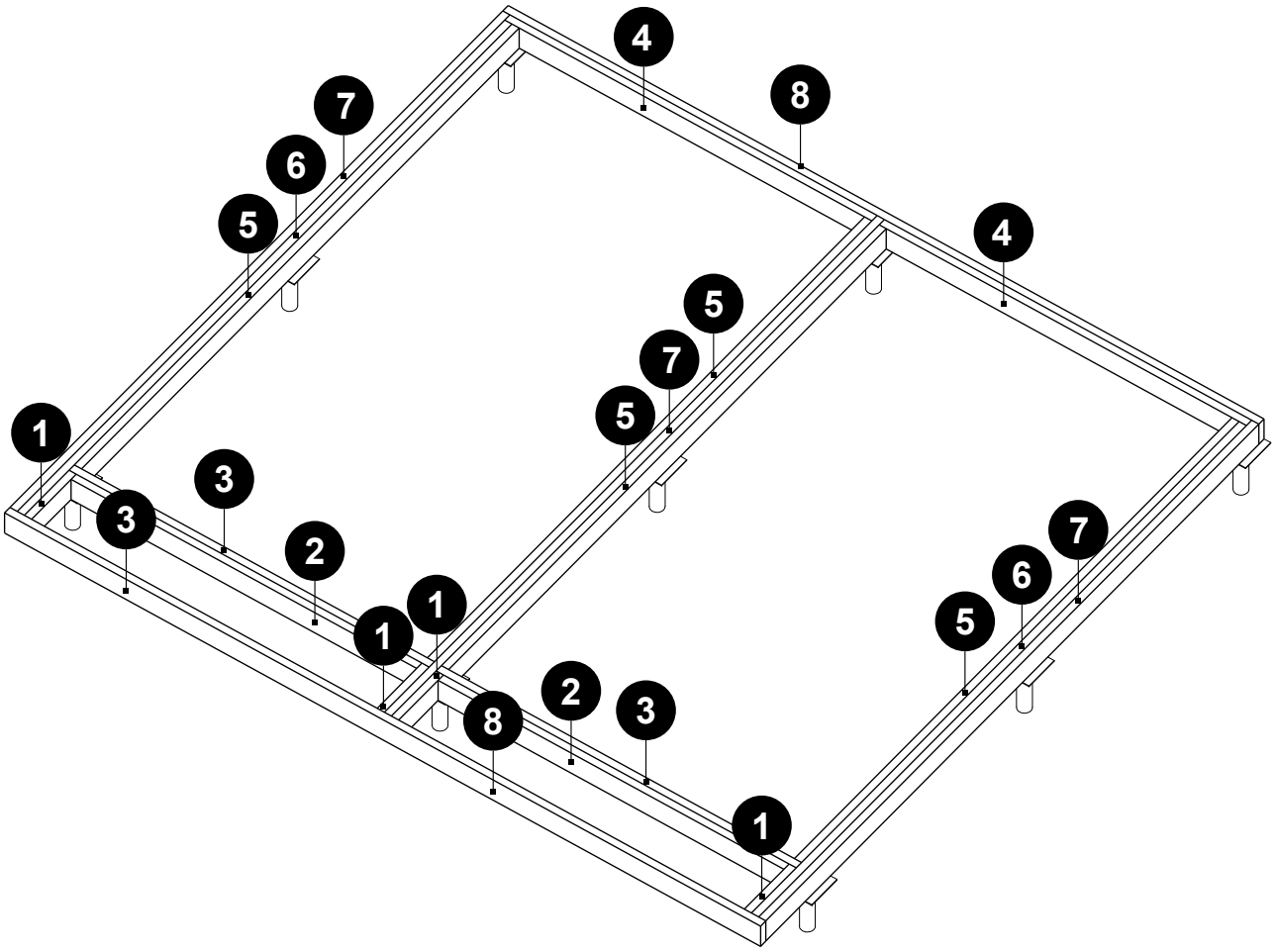
4
8
7
6
5
4
5
7
5
1
3
3
2
1
1
8
2
3
1
7
6
5

1.2 Узлы

Схема углового соединения ростверка

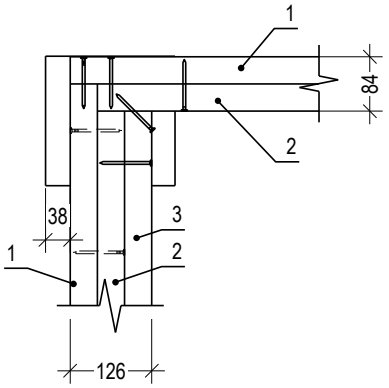

Схема Т-образного соединения ростверка

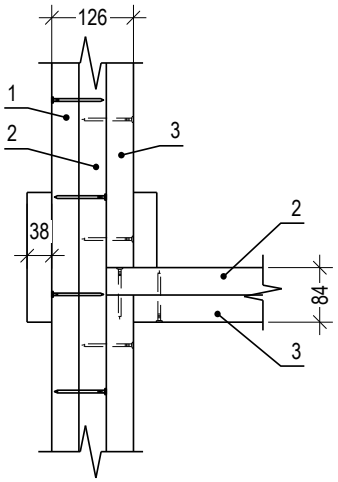

Схема сплачивания элементов ростверка

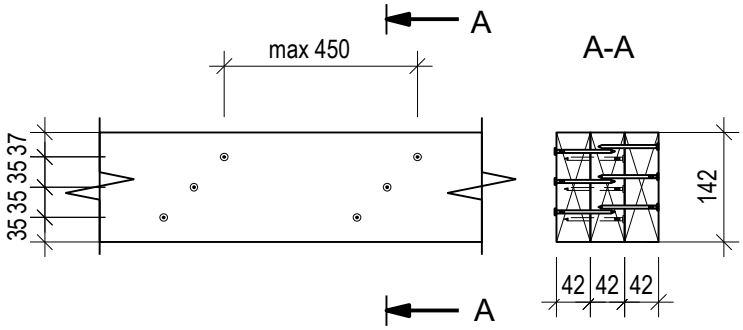

Условные обозначения:

11 - порядок монтажа.

- гвоздь ершеный 4х80 мм.

Аксонометрическая схема углового соединения ростверка

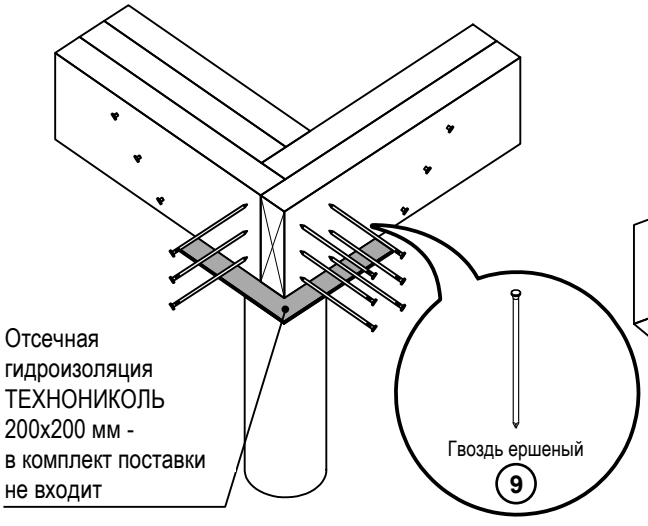

Аксонометрическая схема Т-образного соединения ростверка

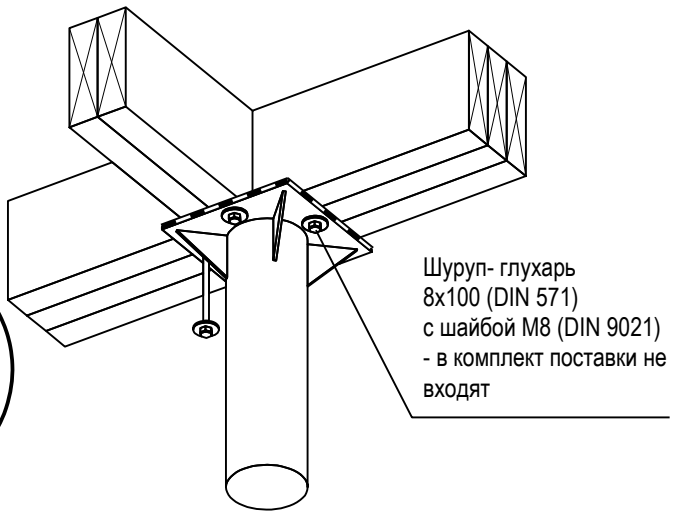

Указания по монтажу:

1.На оголовки свай поместить гидроизоляционный материал "Отсечная гидроизоляция ТЕХНОНИКОЛЬ" 200х200 мм (2 слоя) (в комплект поставки не входит).

2. Сборку ротсверка осуществлять с помощью гвоздей ершеных (9).

3. Крепление ростверка к оголовкам производить после проверки геометрии по диагоналям с помощью шурупа-глухаря 8х100 (DIN 571) с шайбой М8 (DIN 9021) - в комплект поставки не входят. Количество шурупов зависит от количества отверстий в оголовке (минимум 2 шурупа).

4. При возникновении неровностей, следует обработать верхнюю поверхность ростверка и лаг электрорубанком до выхода в "ноль".

2. Монтаж сборных стоек

Крепление производить с помощью саморезов конструкционных (3) в предварительно просверленное отверстие, на глубину равную гладкой (без резьбы) части стержня самореза.

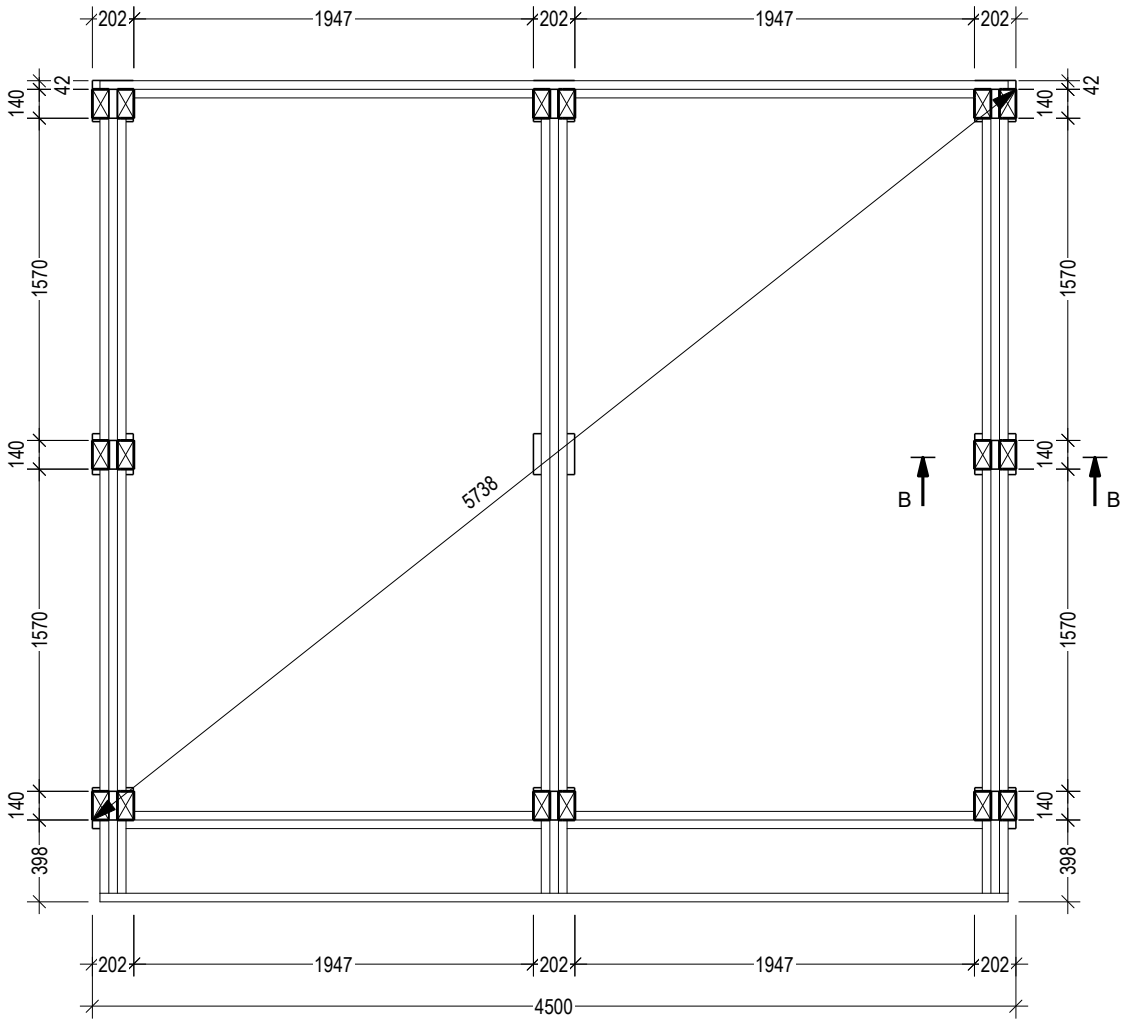

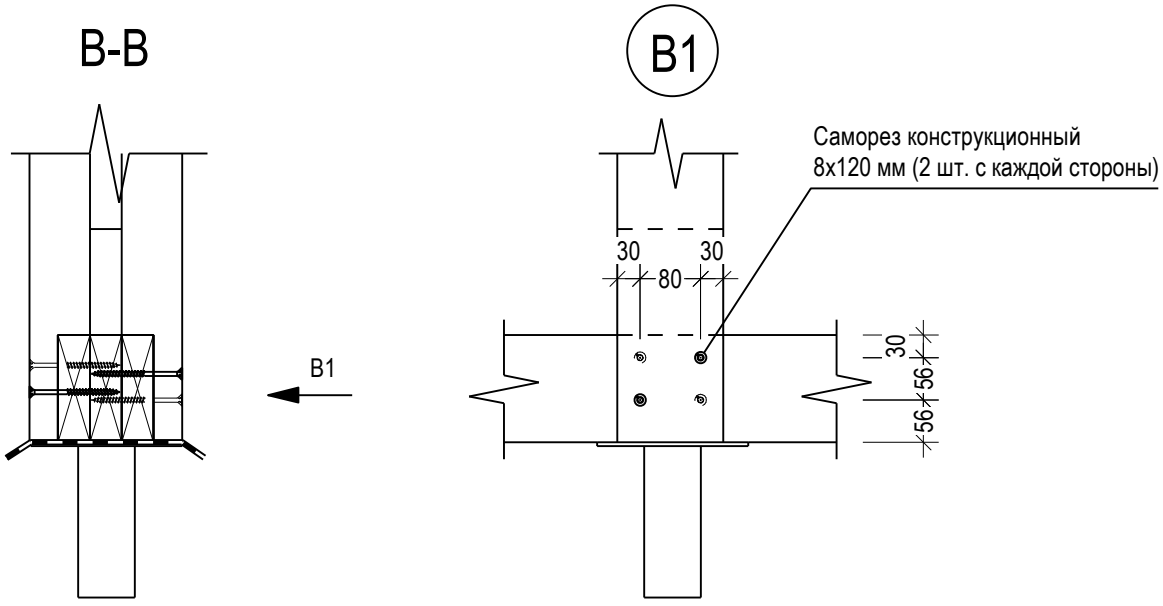

Примечание: в качестве временных раскосов можно использовать **37** (5 шт. в запас, см. спецификацию).

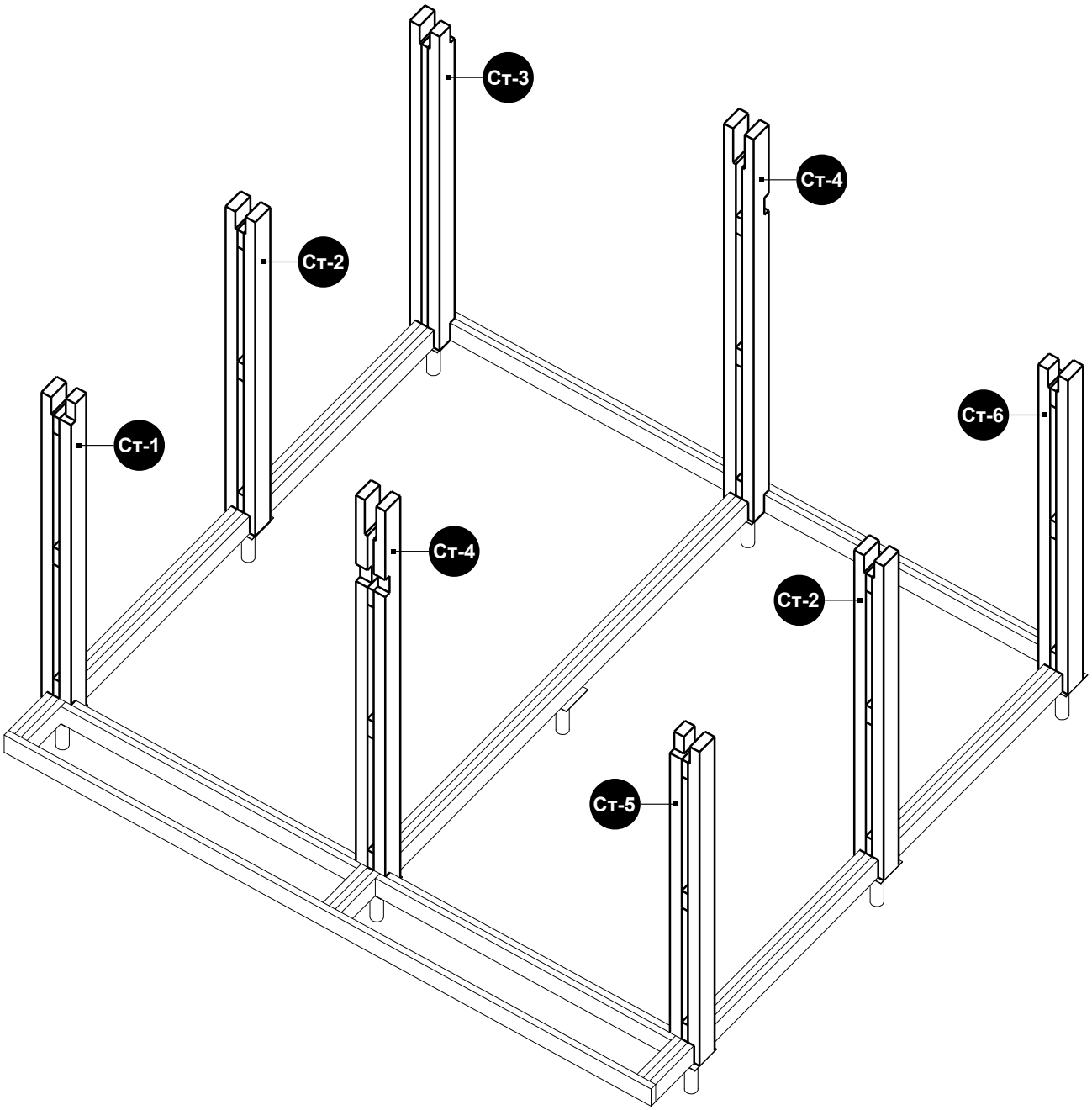

3. Монтаж лаг пола

Крепление ригелей к лагам производить с помощью гвоздя ершеного (9) (накосую).

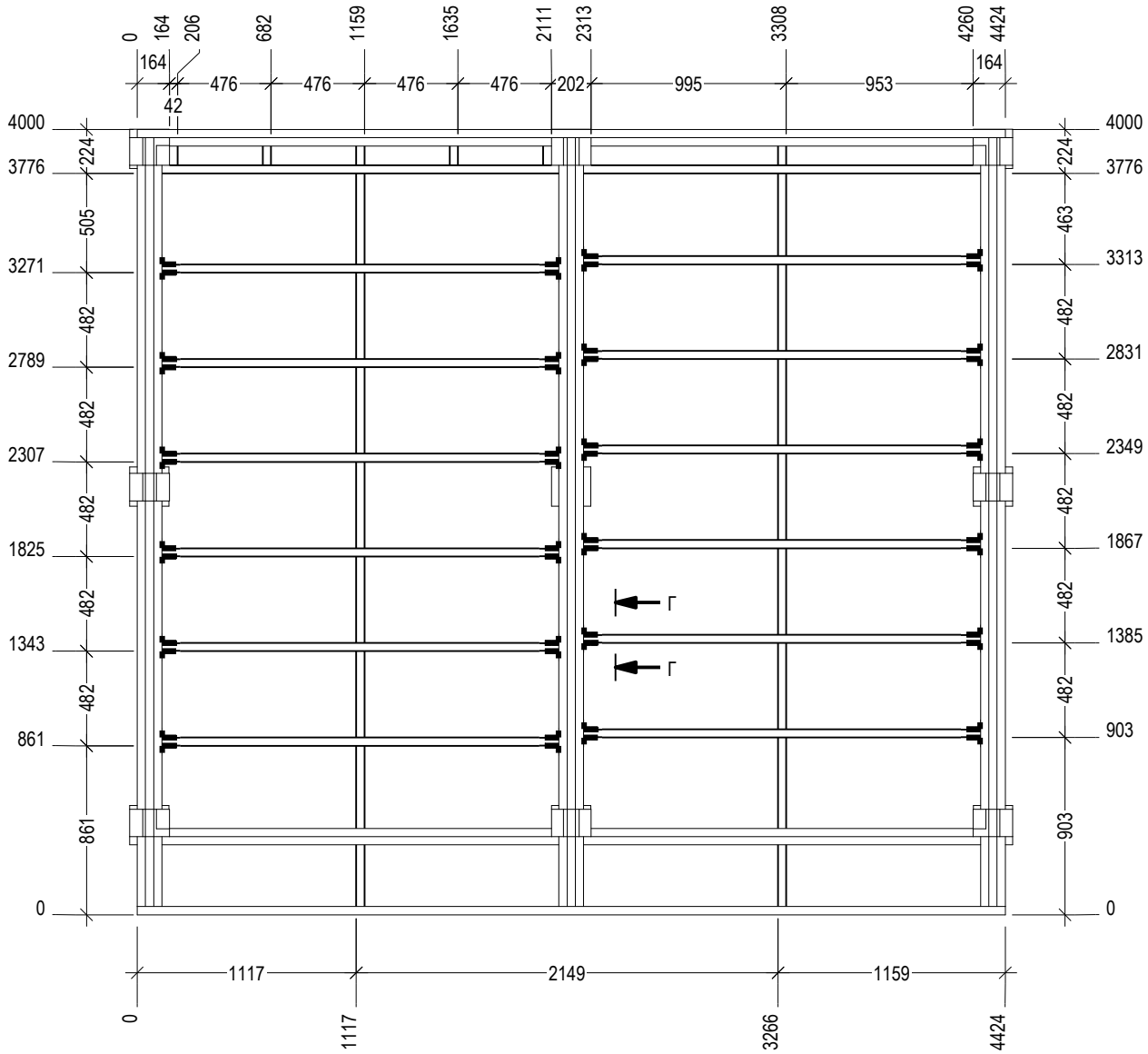

Примечание:
При существенной трудоемкости монтажа, по желанию заказчика, допускается не монтировать элементы 10,11,12,13, а использовать данные элементы в качестве шаблона для установки лаг пола.

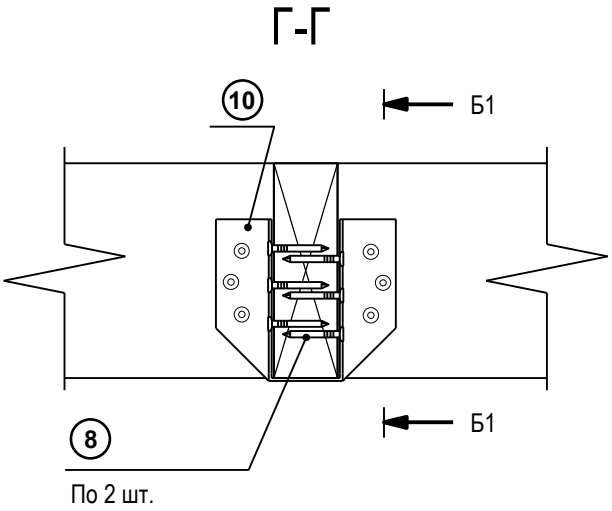

По 2 шт.
с каждой стороны

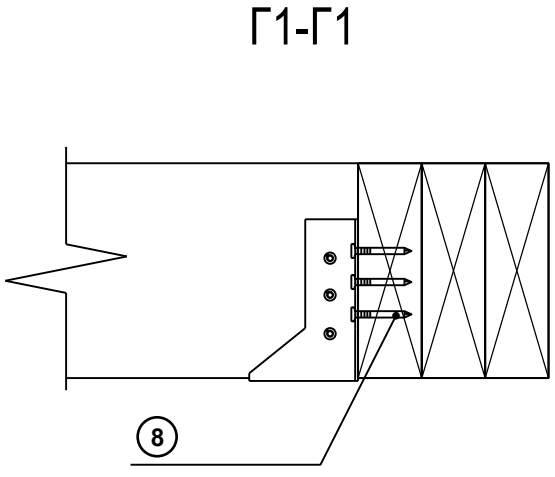

По 3 шт.
с каждой стороны

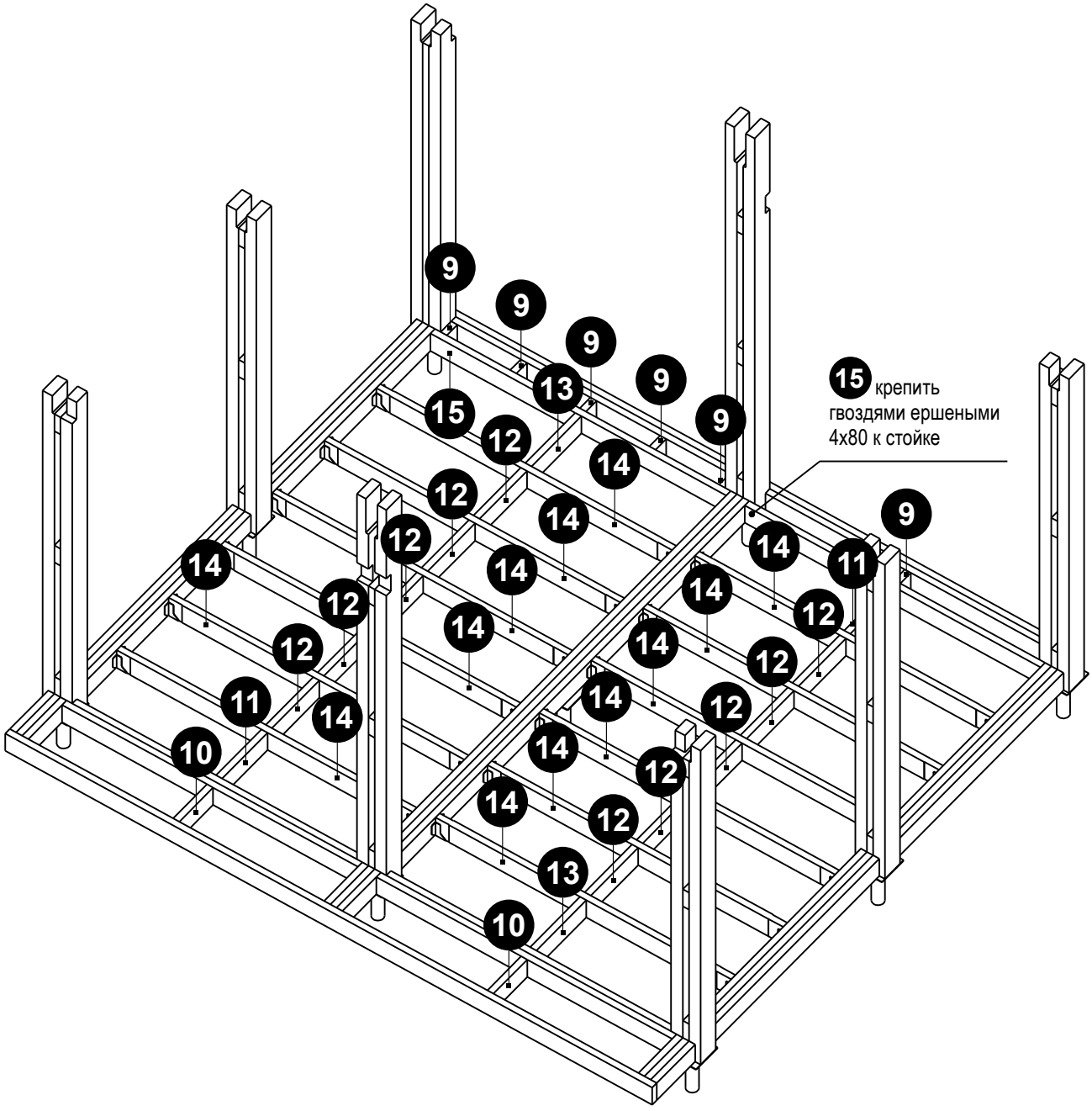
15 крепить гвоздями ершеными 4х80 к стойке

4. Монтаж фиксатора стены, отлива на каркас пола

Крепить к элементам каркаса пола с помощью самореза (5) с шагом 0,4 м.

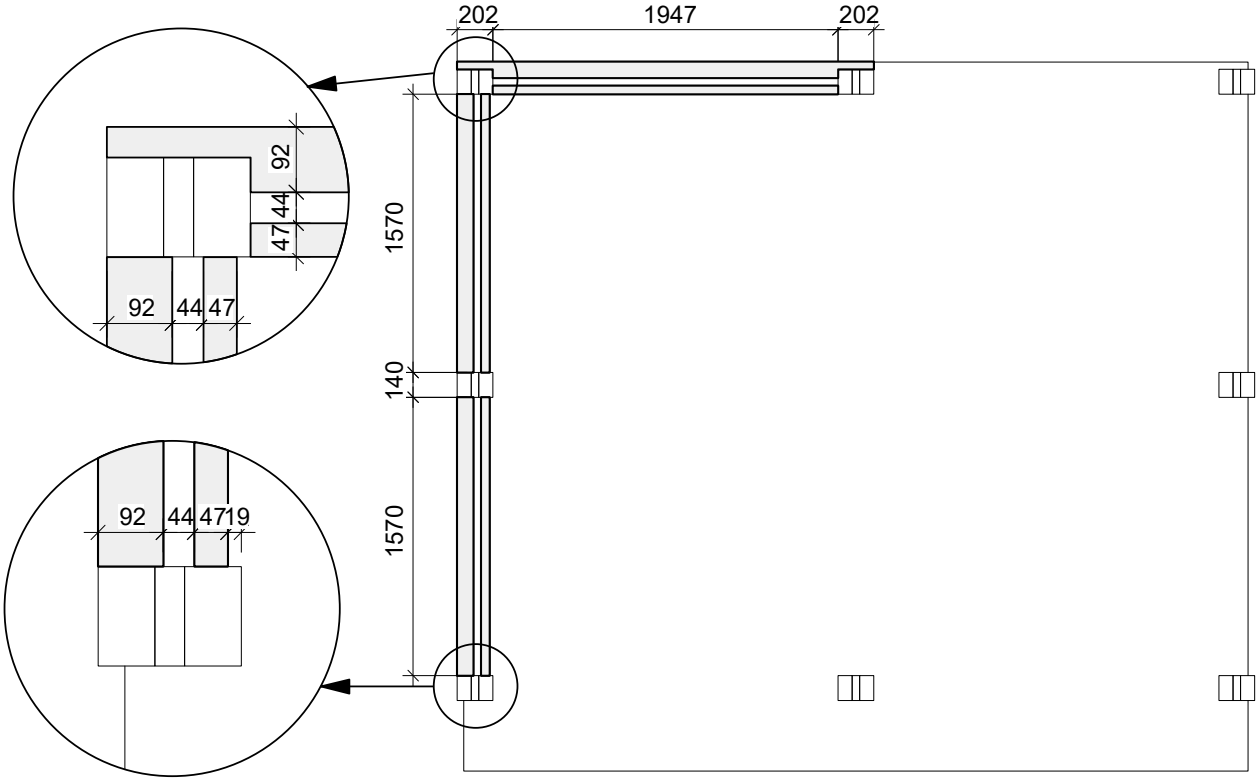

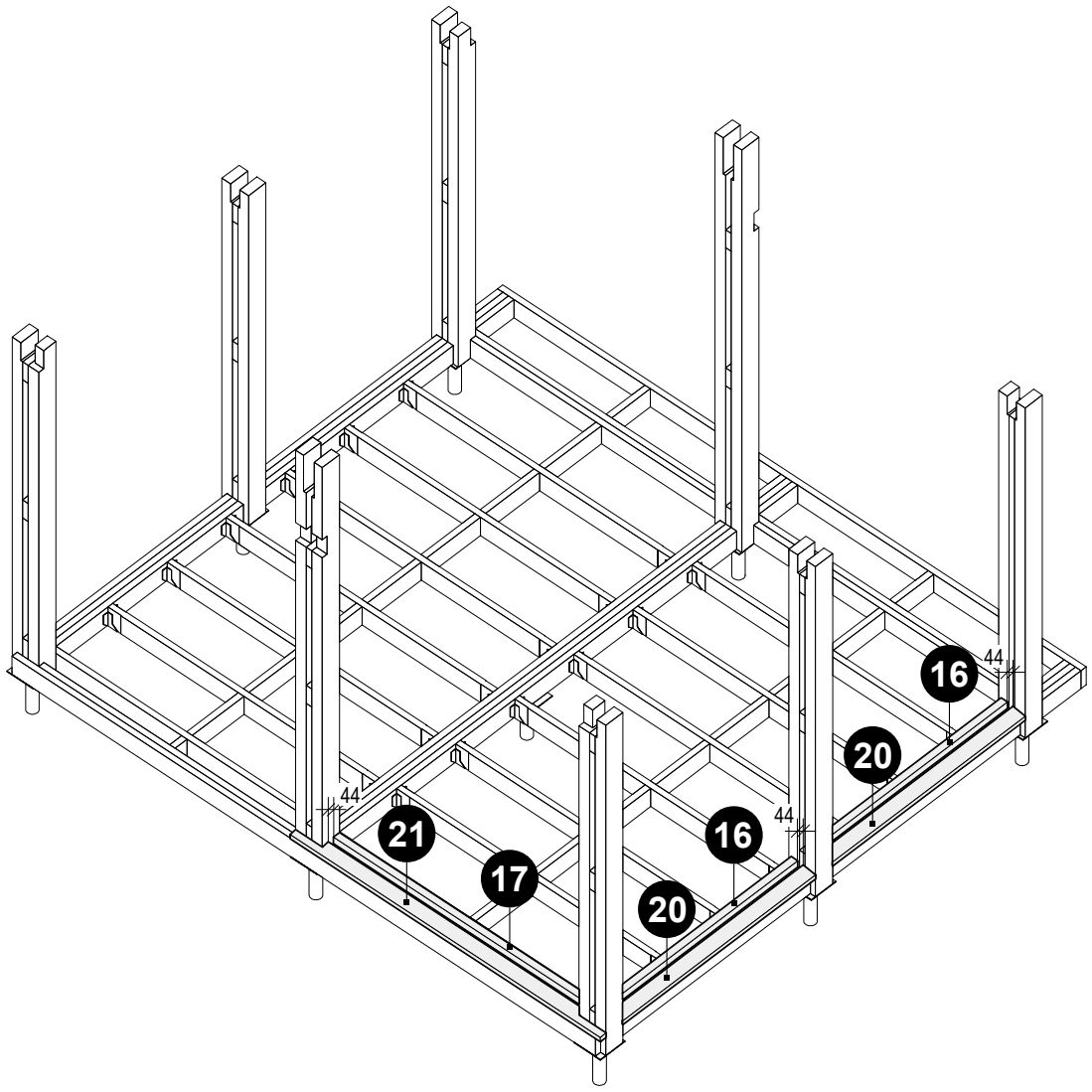

5. Монтаж фиксатора стены с креплением к стойкам

Крепить к стойкам с помощью самореза (5) с шагом 0,4 м.

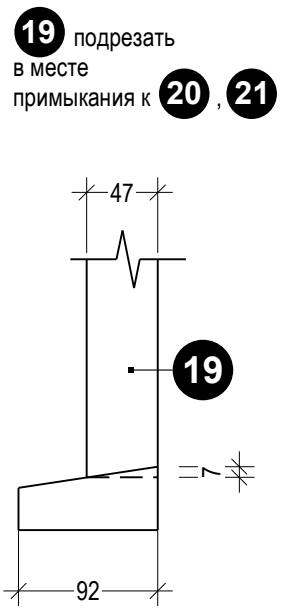

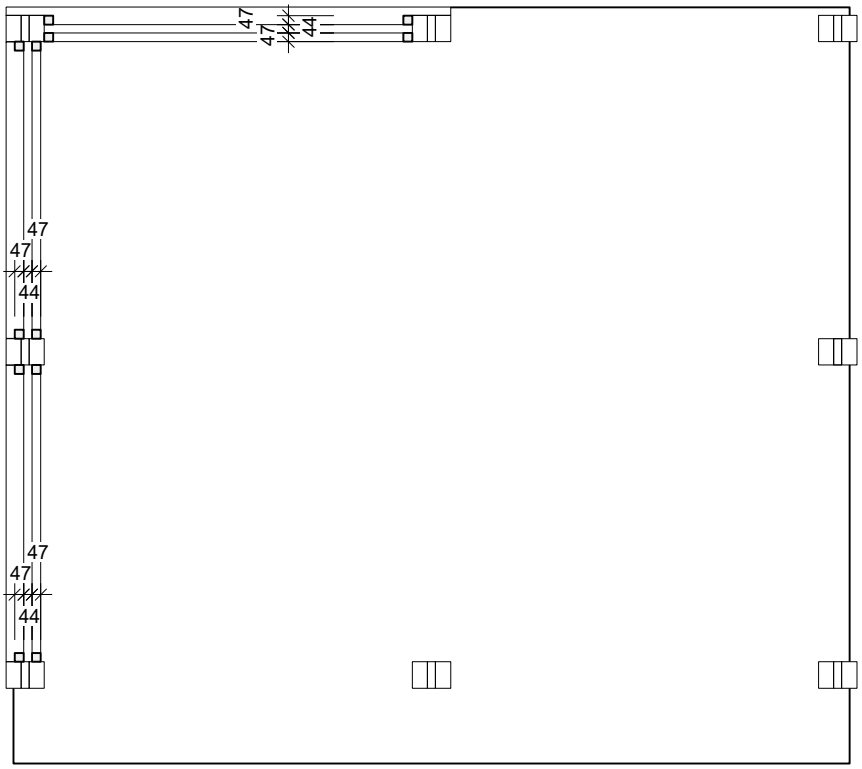

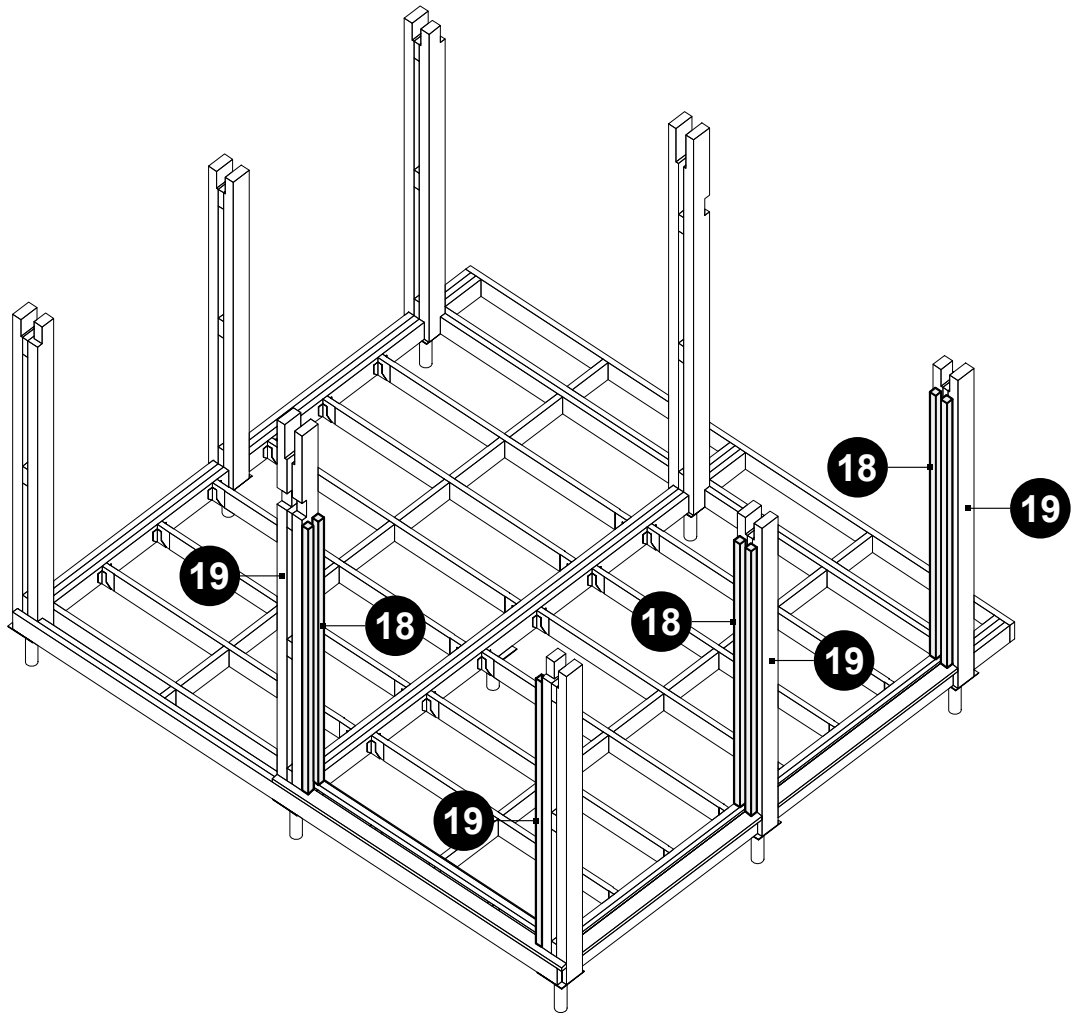

6. Монтаж стенового бруса

Крепление производить с помощью самореза (1) в предварительно просверленное отверстие d = 5 мм. Головку самореза утопить в брус на глубину минимум 5 мм.

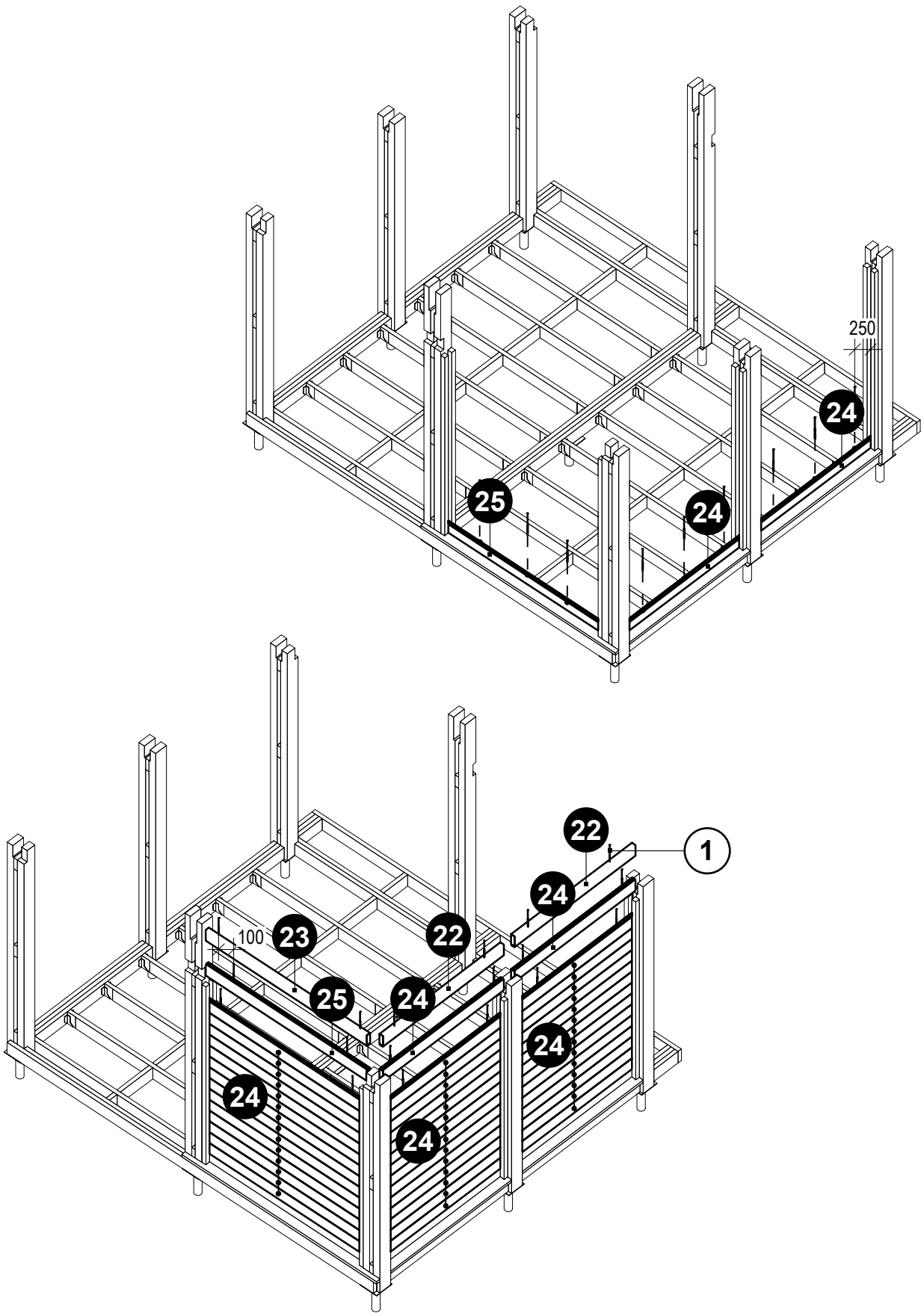

7. Монтаж верхнего фиксатора стены

Крепить в крайних точках с помощью самореза (5). После установки **30**, **28**, дополнительно закрепить к ним **17** саморезом (5) с шагом 0,4 м.

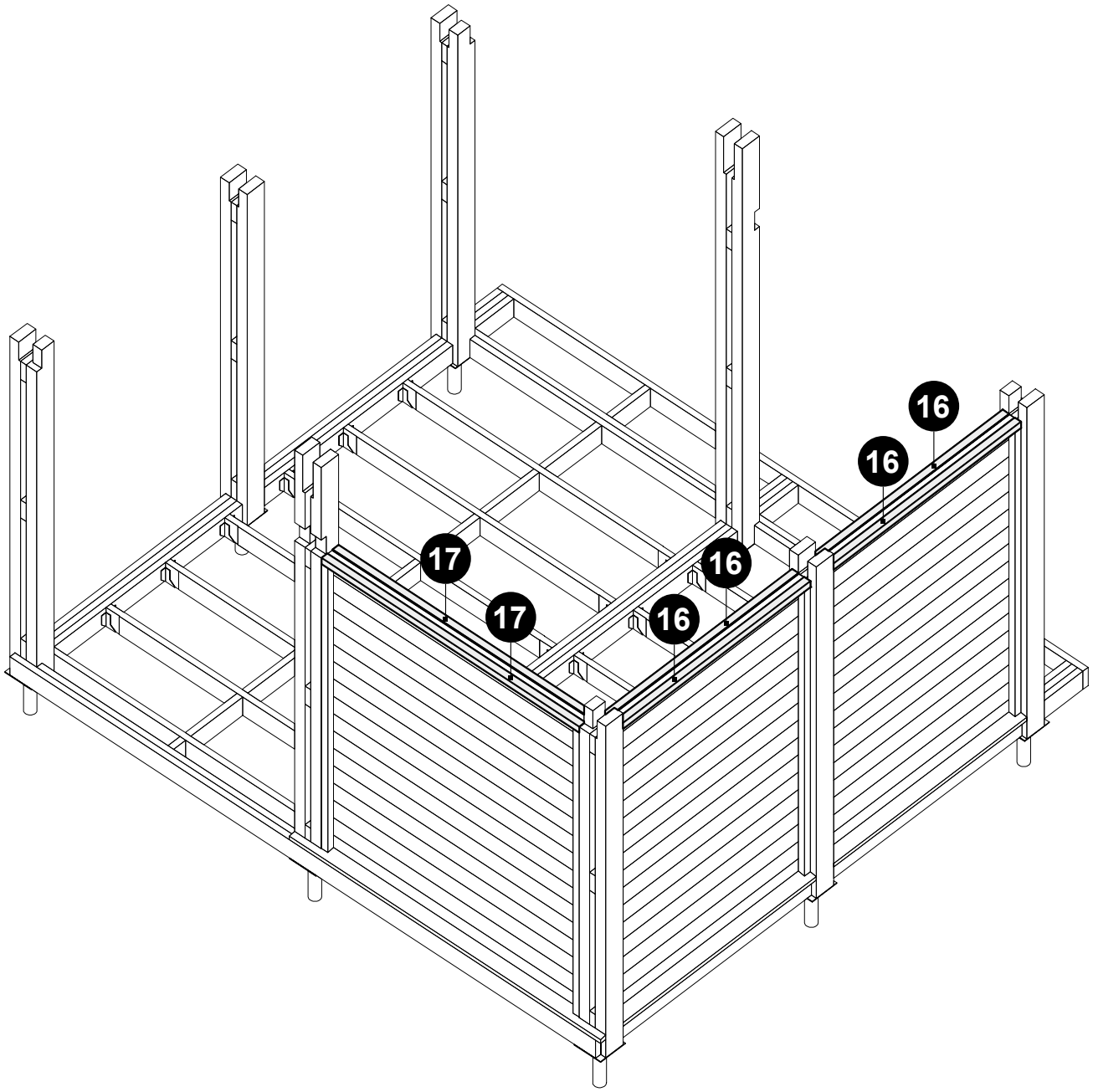

8. Монтаж поперечных ригелей

Крепление производить с помощью саморезов (4) согласно схемам в предварительно просверленное отверстие.

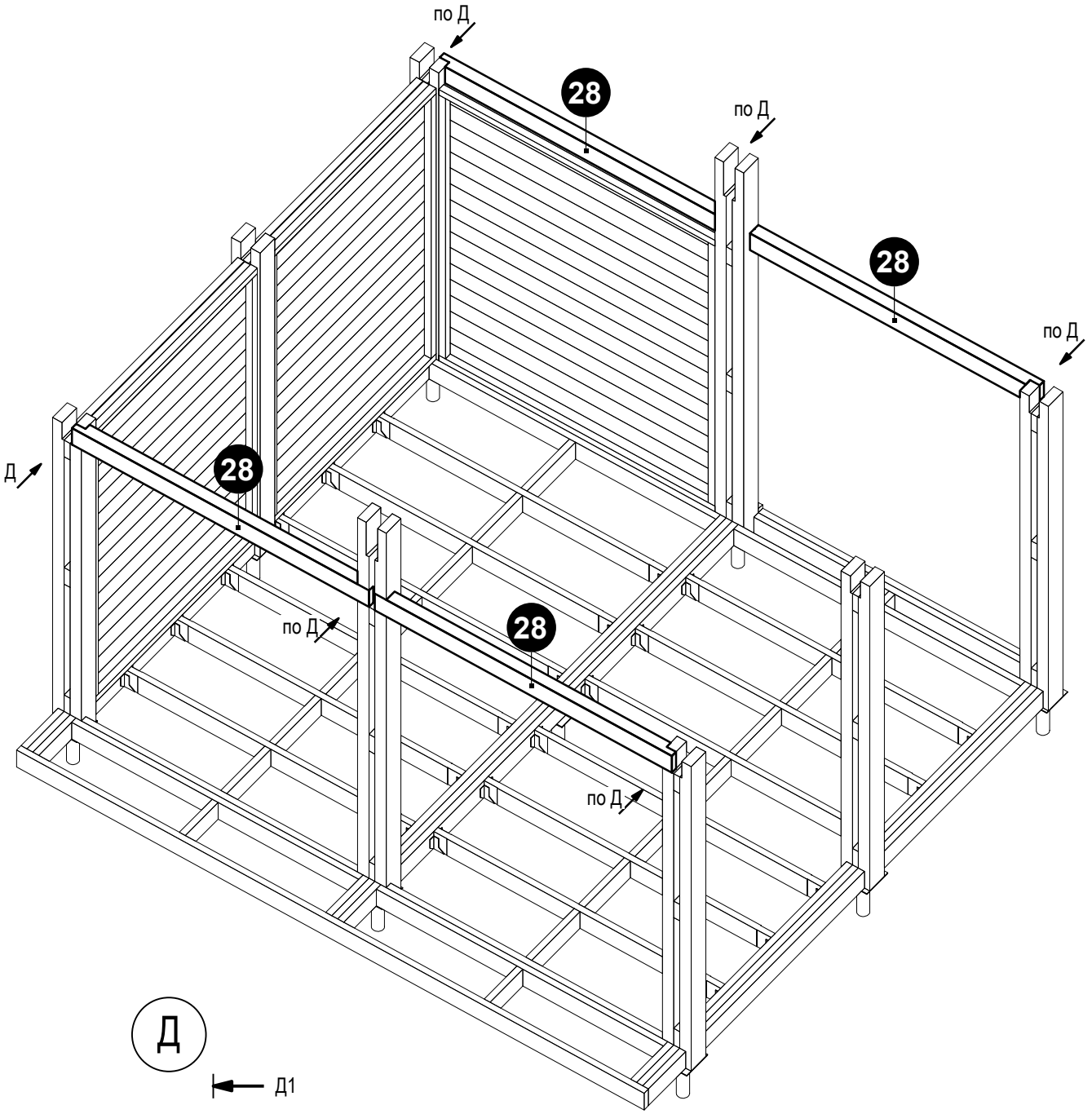

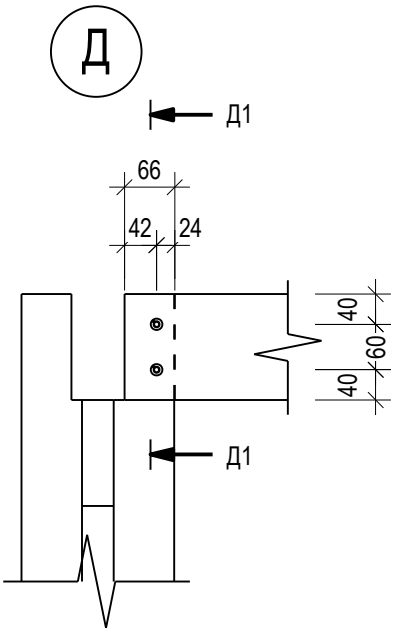

Д1-Д1

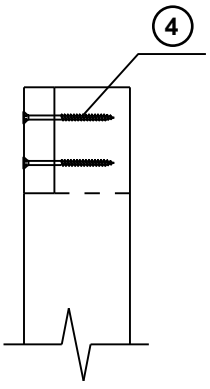

9. Монтаж прогонов

Крепление производить с помощью саморезов конструкционных (3) в предварительно просверленное отверстие, на глубину равную гладкой (без резьбы) части стержня самореза.

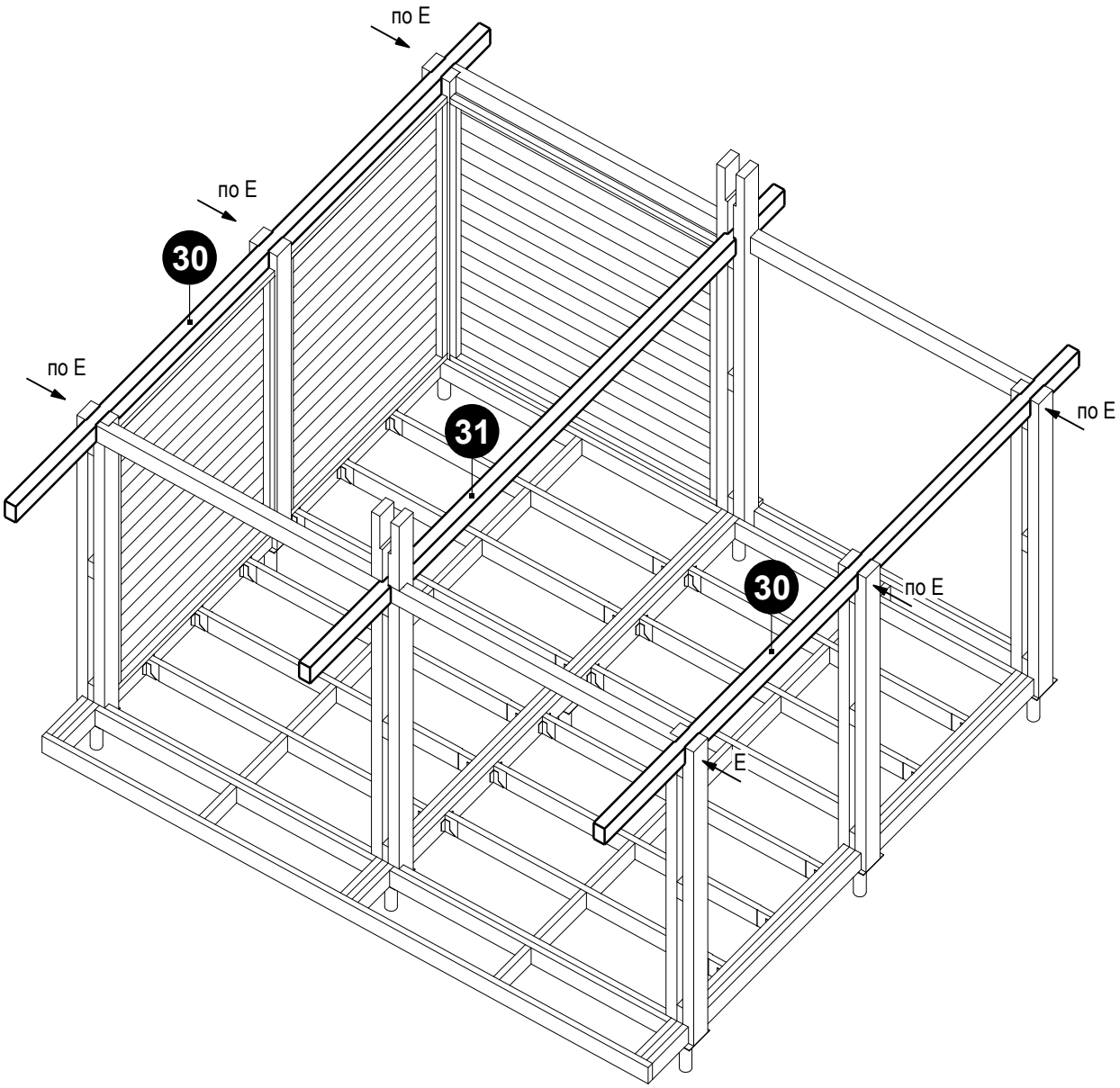

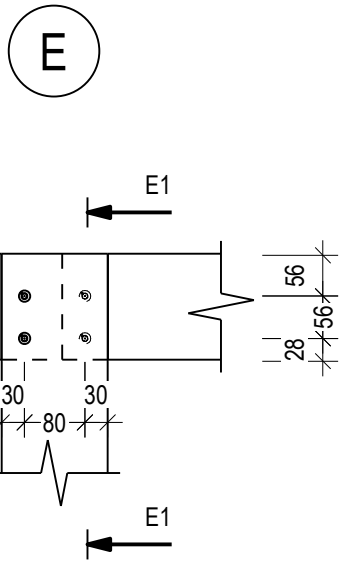

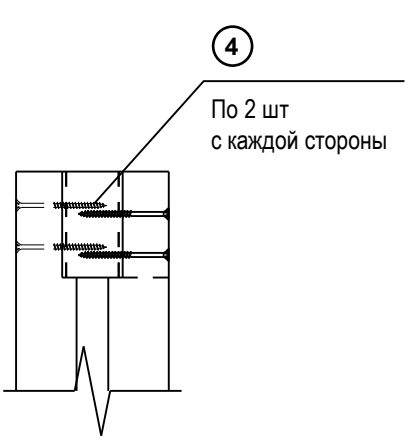

10. Монтаж накладок ригеля

Крепление производить с помощью саморезов (5) по аналогии со схемой сплачивания ростверка.

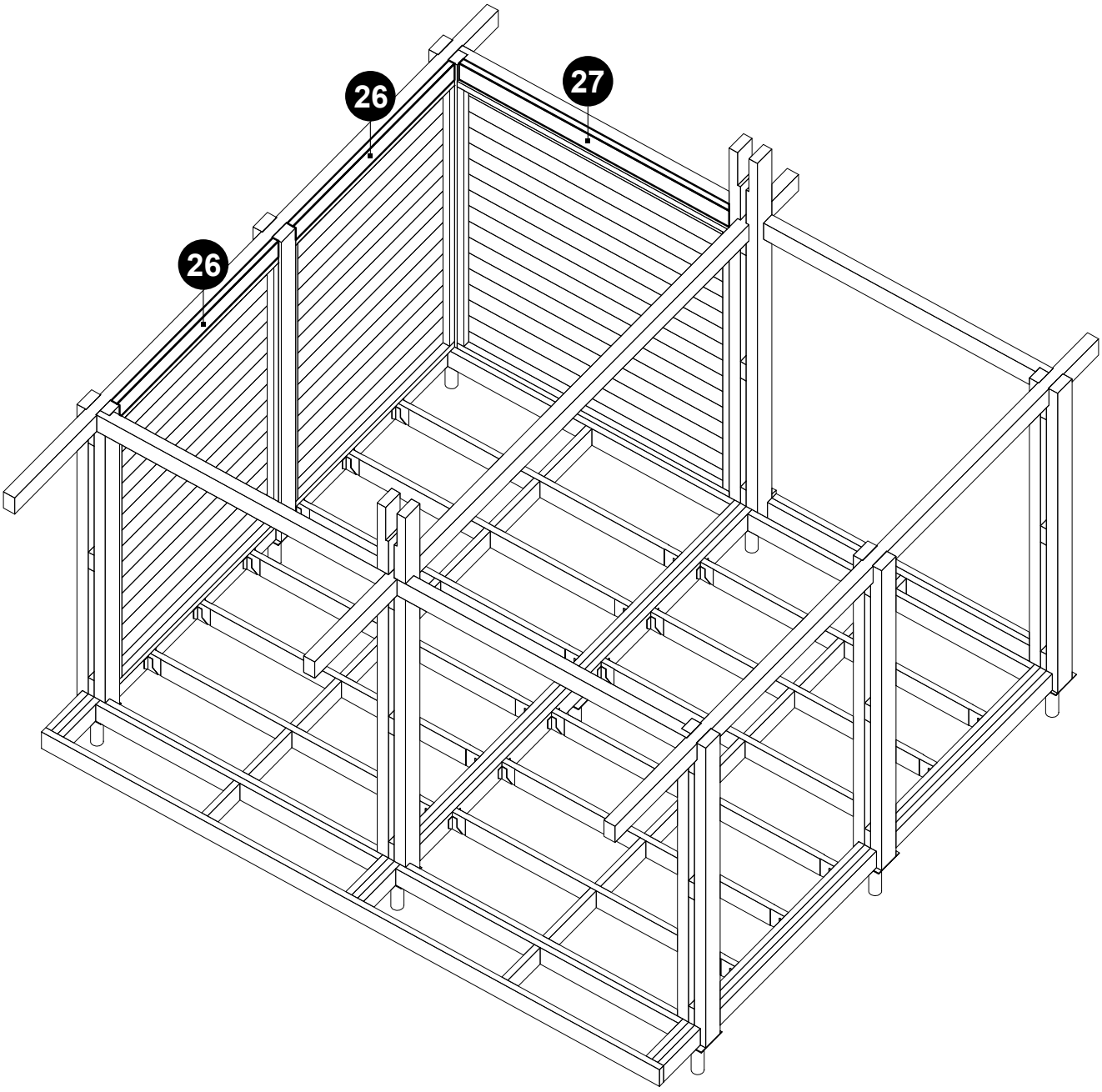

11. Монтаж вставок стоек

Крепление производить с помощью самореза (4) в предварительно просверленное отверстие.

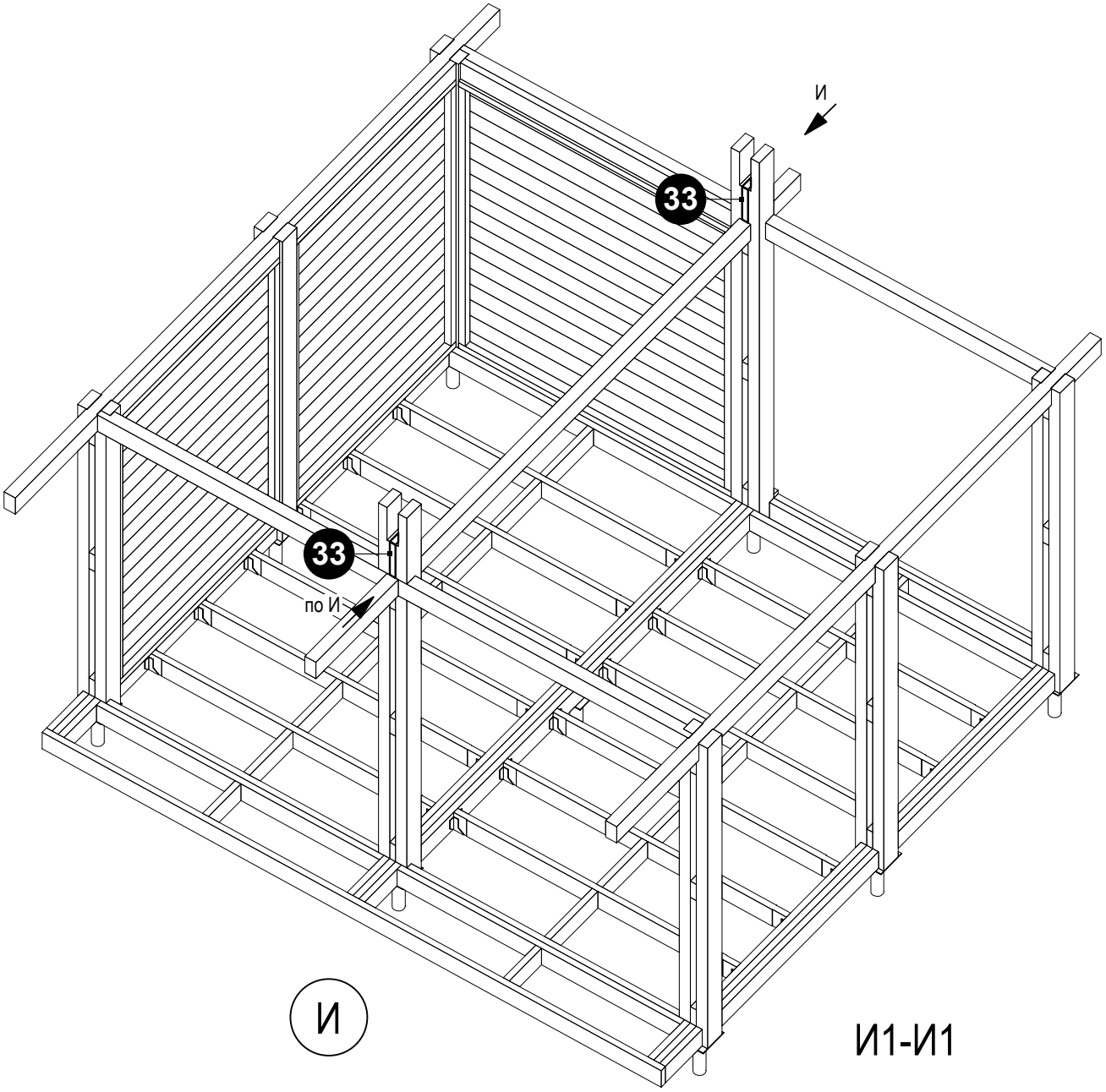

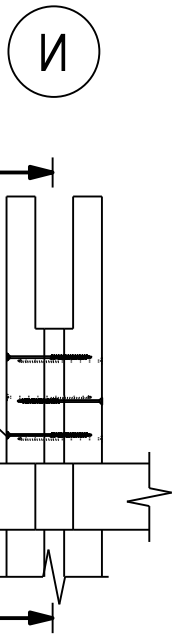

И

И1-И1

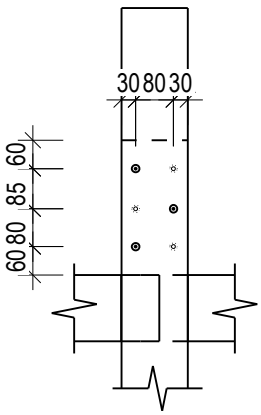

12. Монтаж конькового прогона

Крепление производить с помощью саморезов конструкционных (3) в предварительно просверленное отверстие, на глубину равную гладкой (без резьбы) части стержня самореза .

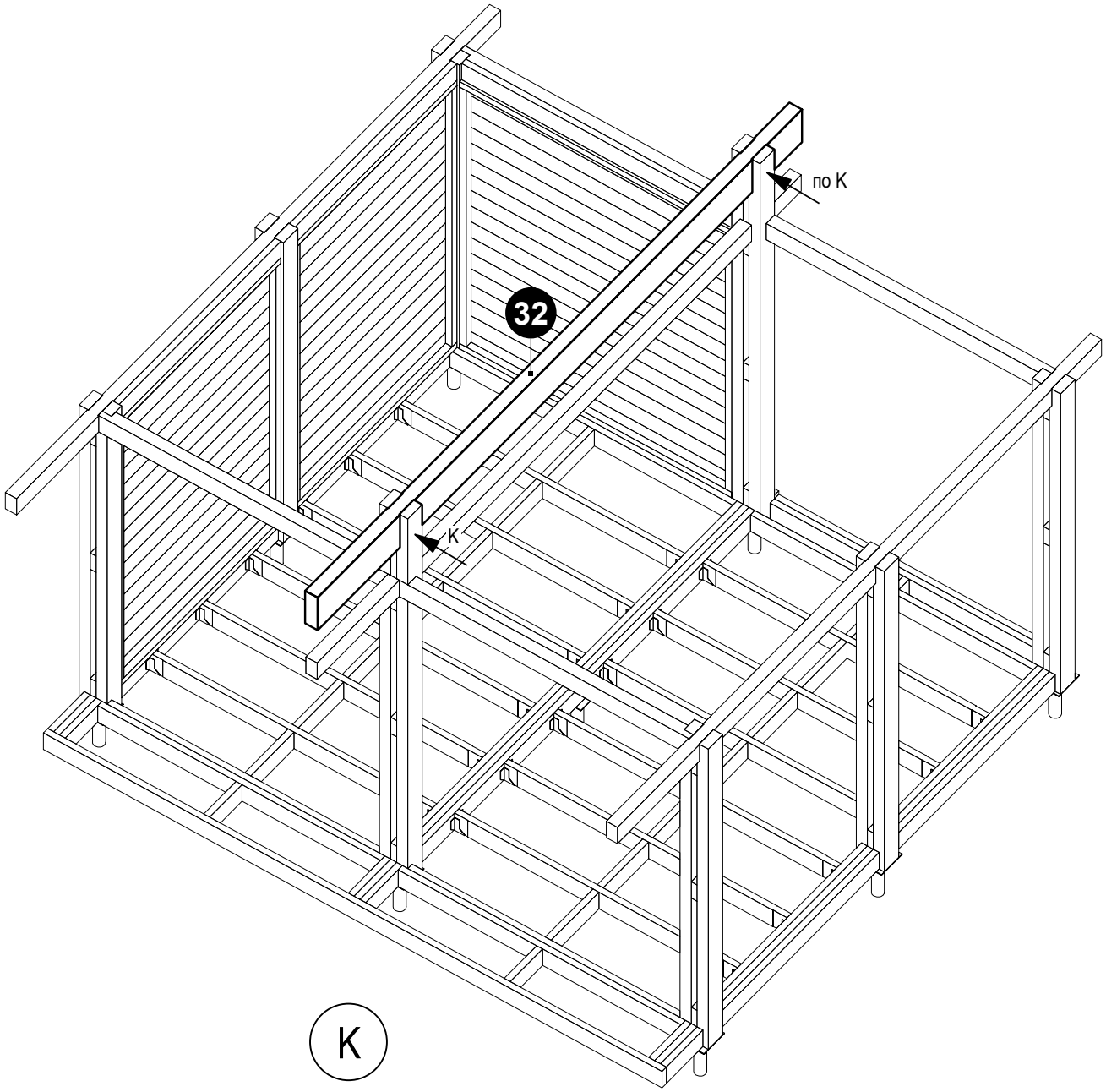

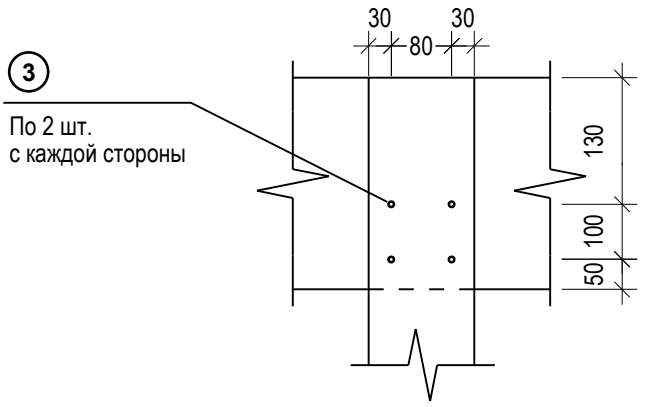

13. Монтаж стропильных ног

Крепление производить с помощью самореза (2) в предварительно просверленное отверстие d = 5 мм. Головку самореза утопить в древесину на глубину минимум 5 мм. Стропильные ноги (34) устанавливать с шагом 580-585 мм по осям.

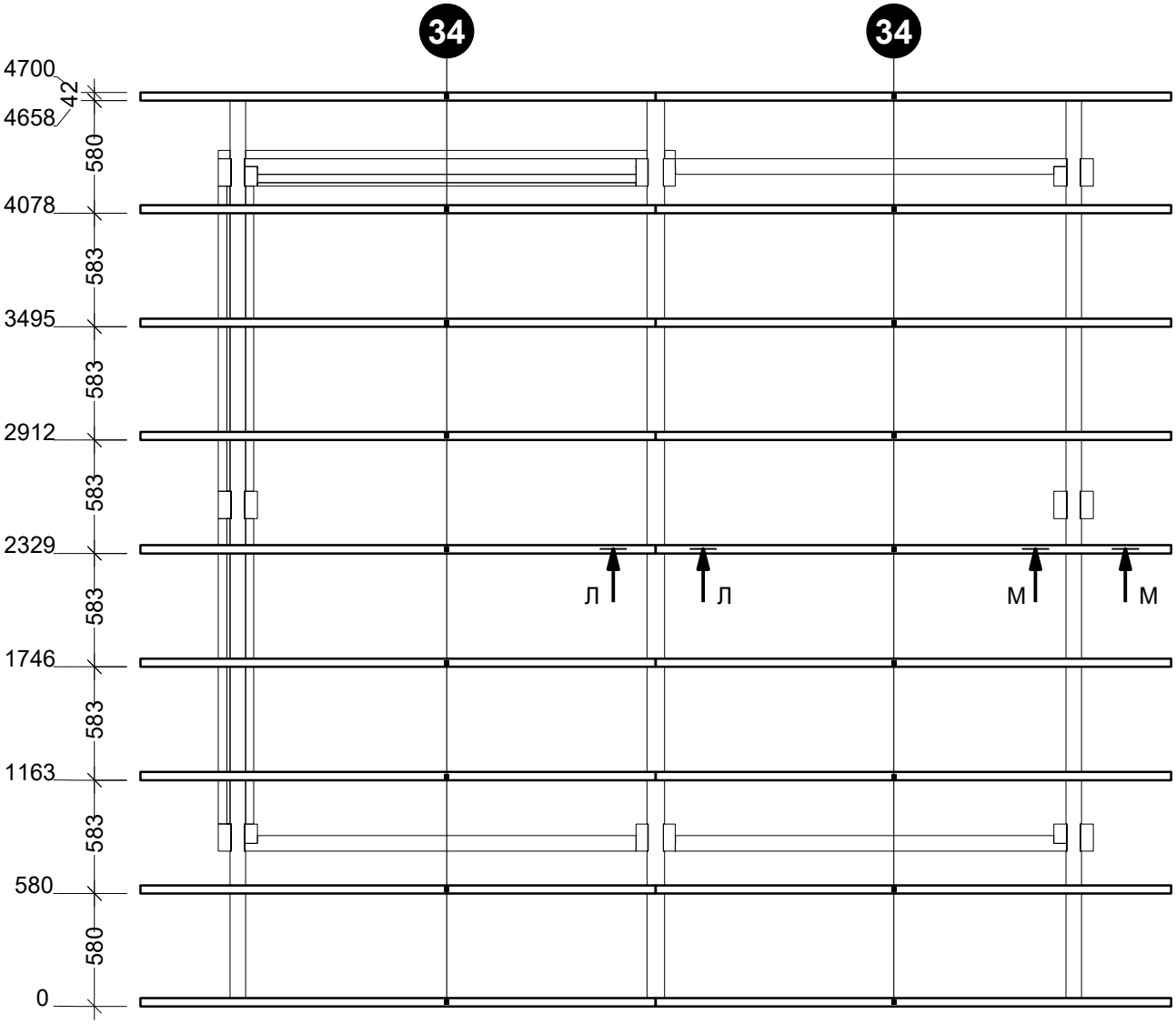

13. Монтаж стропильных ног

Крепление производить с помощью самореза (2) в предварительно просверленное отверстие d = 5 мм. Головку самореза утопить в древесину на глубину минимум 5 мм. Стропильные ноги (34) устанавливать с шагом 580-585 мм по осям.

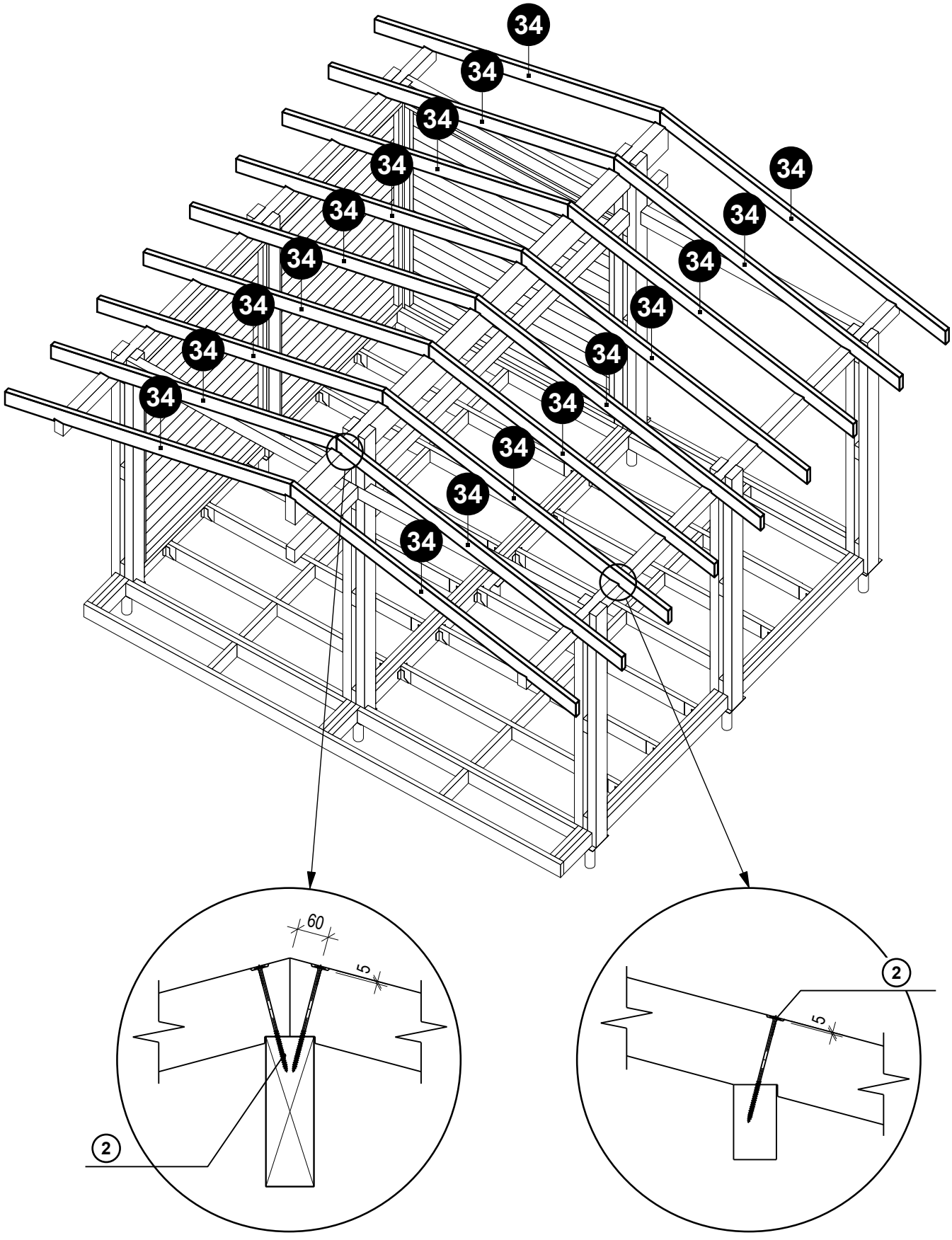

14. Монтаж настила крыши

Настил раскладывать лицевой стороной внутрь помещения шипом вверх по скату.

Крепление досок настила **35** крыши выполнять гвоздями ершеными **9** (2 гвоздя на место опирания).

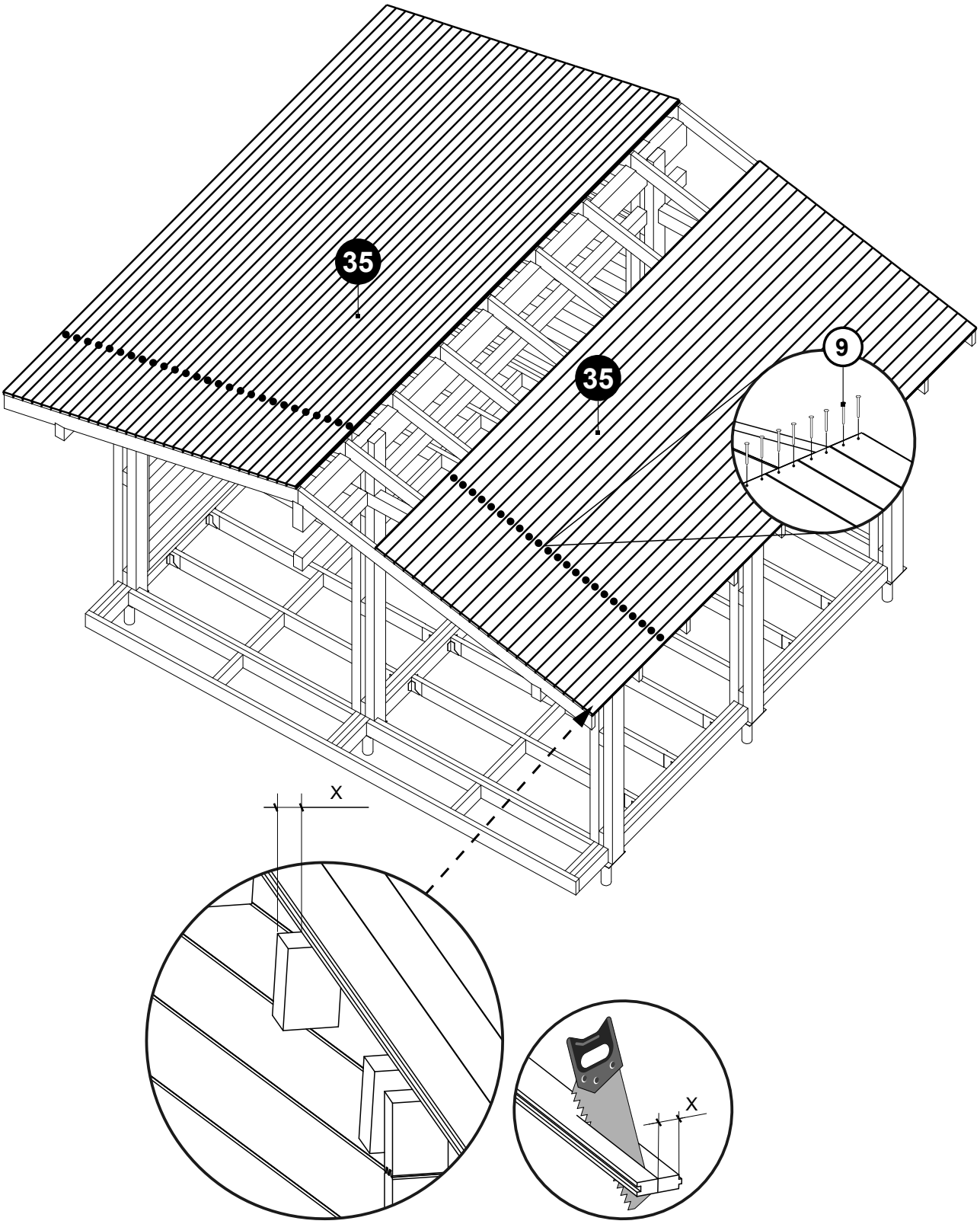

Доски настила крыши не должны выступать за край прогонов. При необходимости отмерьте и обрежьте последнюю доску настила так, чтобы она заканчивалась на концах прогонов.

15. Монтаж лобовых досок

Подрезку под угол кровли лобовых досок **36** выполнить по месту.

Крепить с помощью саморезов (7) из расчета 2 шт. на соединение либо с шагом 0,35 м.

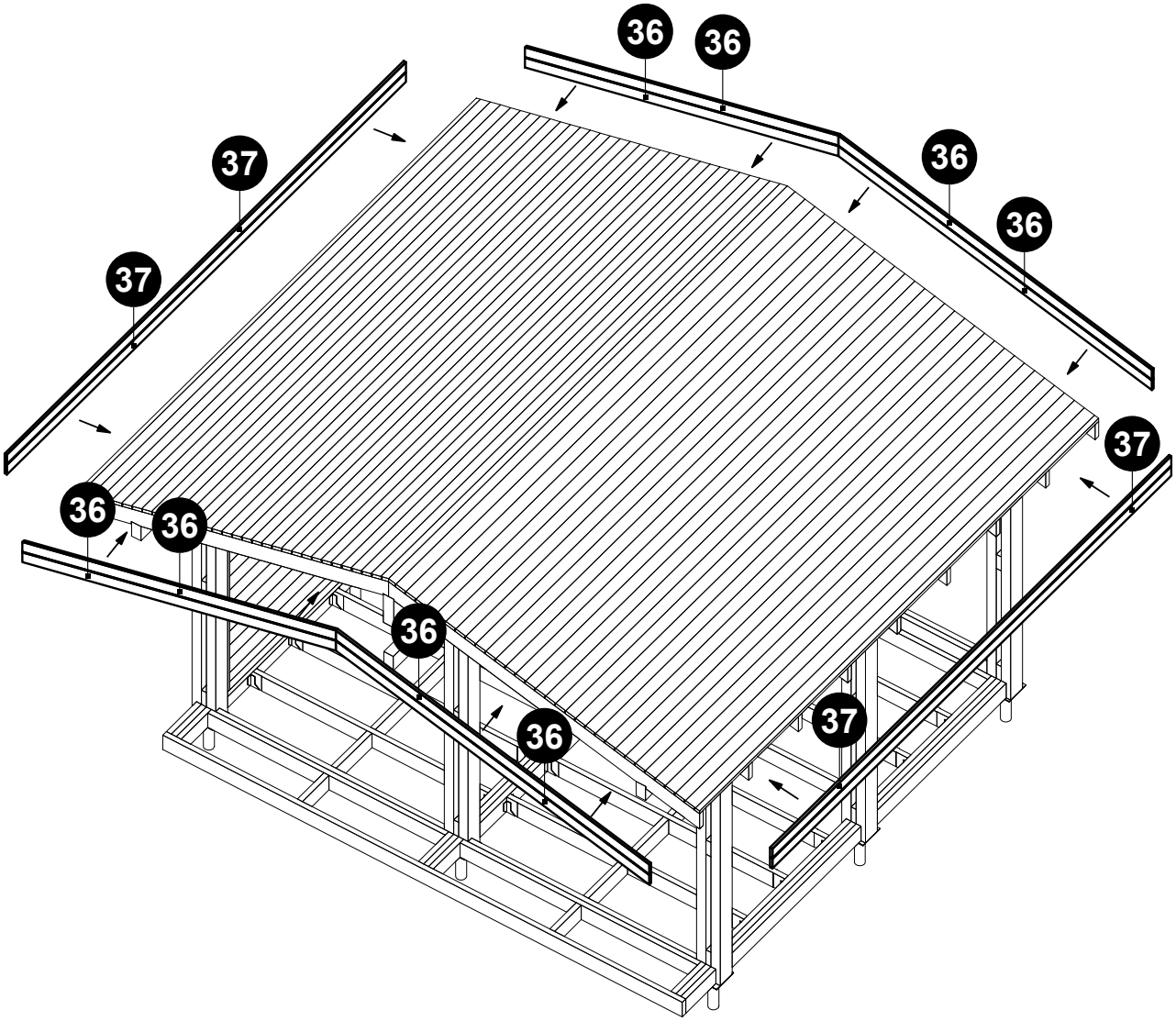

16. Монтаж настила пола

Монтаж настила пола **38** производить с зазором минимум 5-8 мм.

Подрезку под стойки выполнить по месту.

Крепить с помощью саморезов (6) (2 шт. на место опирания).

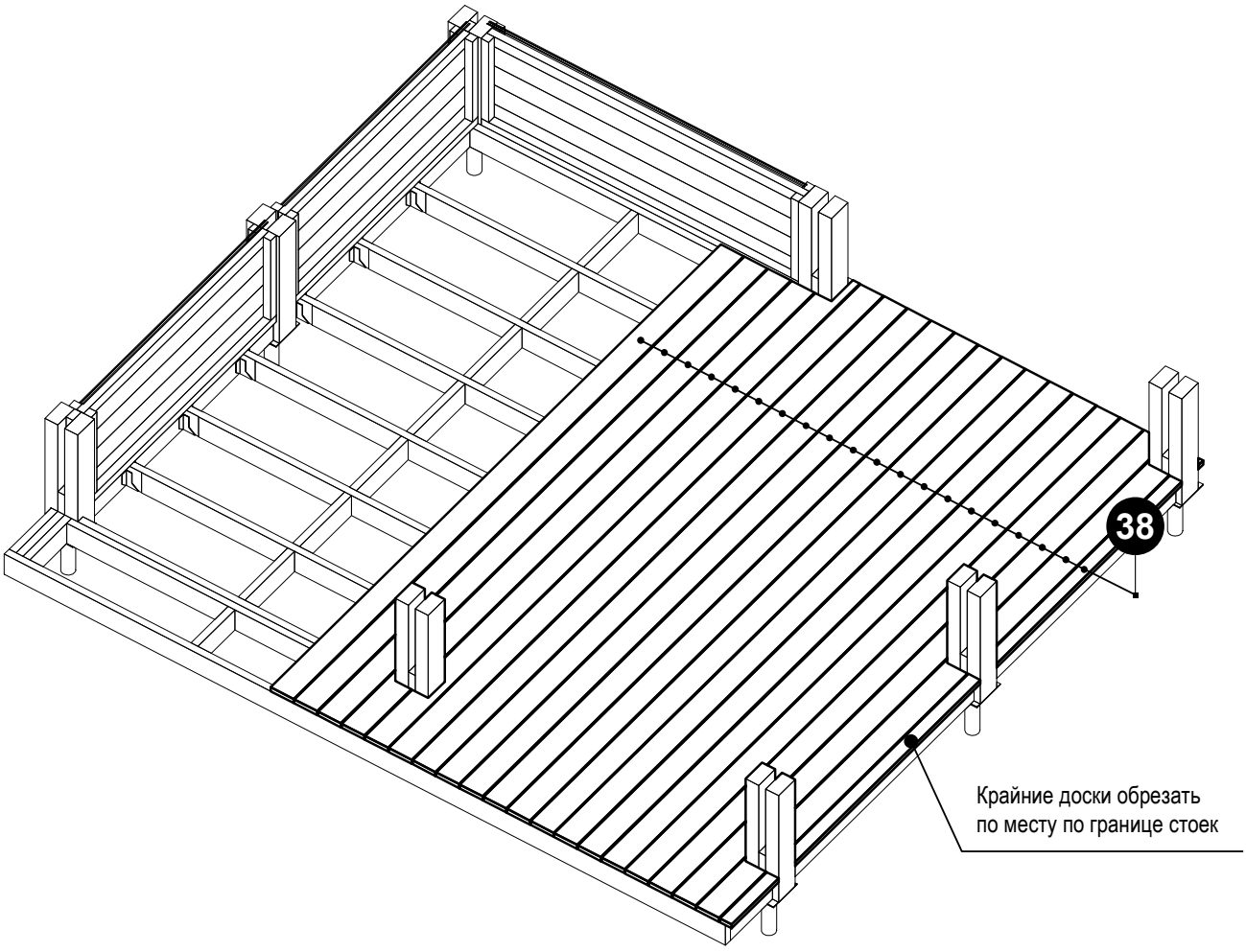

17. Монтаж лобовых досок цоколя

Нарезать накладки требуемой длины из **37** (доски, которые идут в запас , см. спецификацию).

Соединить детали **39** при помощи накладок из детали **37** , **39**.

Крепить лобовые доски к стойкам либо к ростверку с помощью самореза (7) из расчета 2 шт. на соединение, либо с шагом не более 0,5 м.

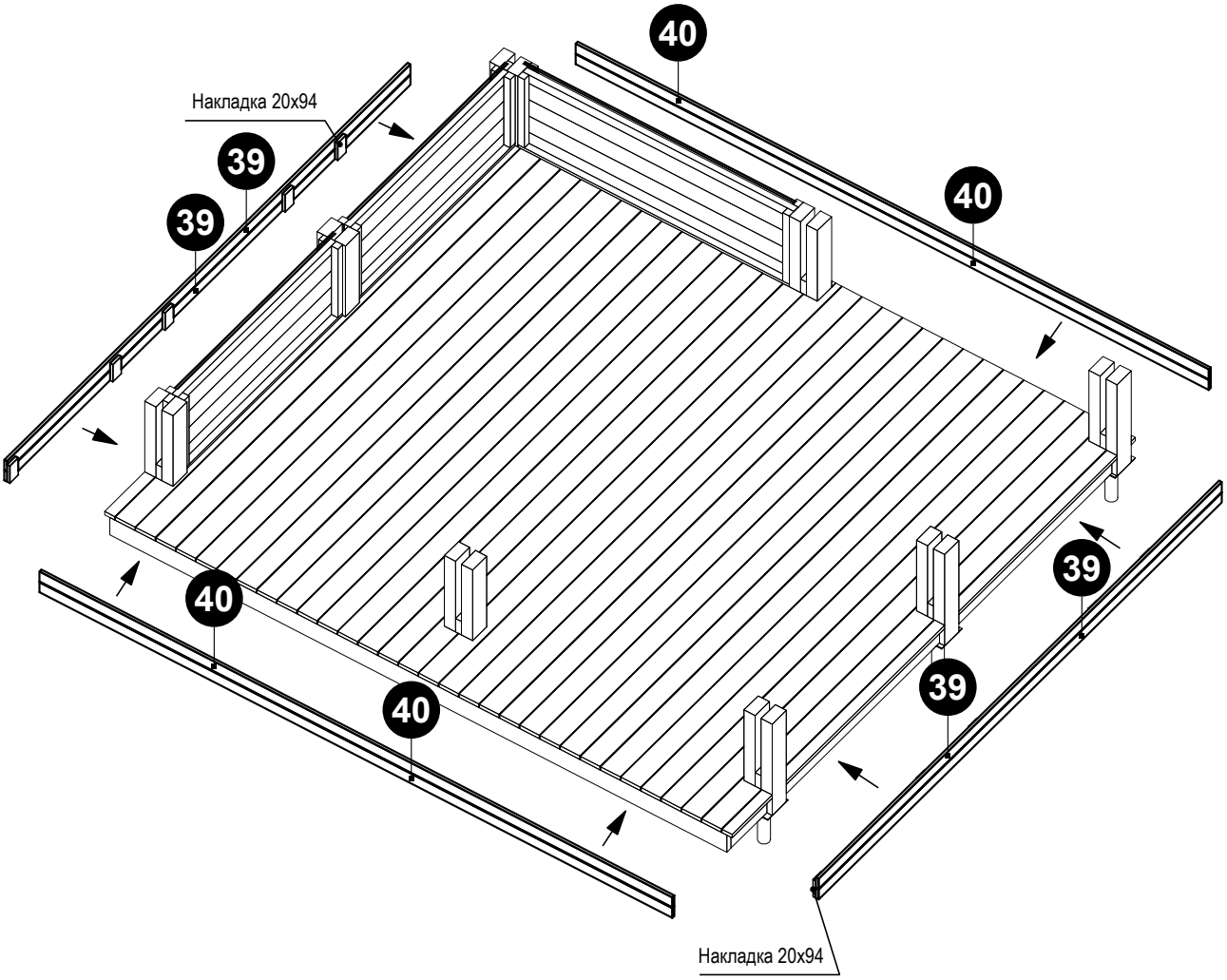

ОБЩИЙ ВИД

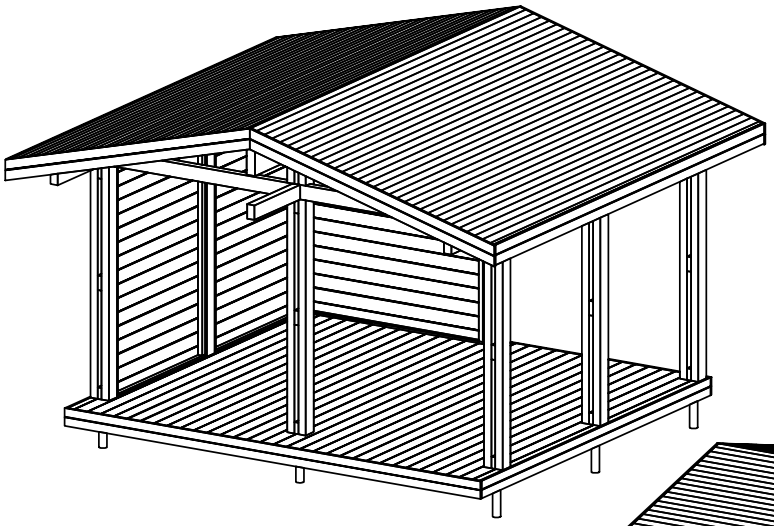

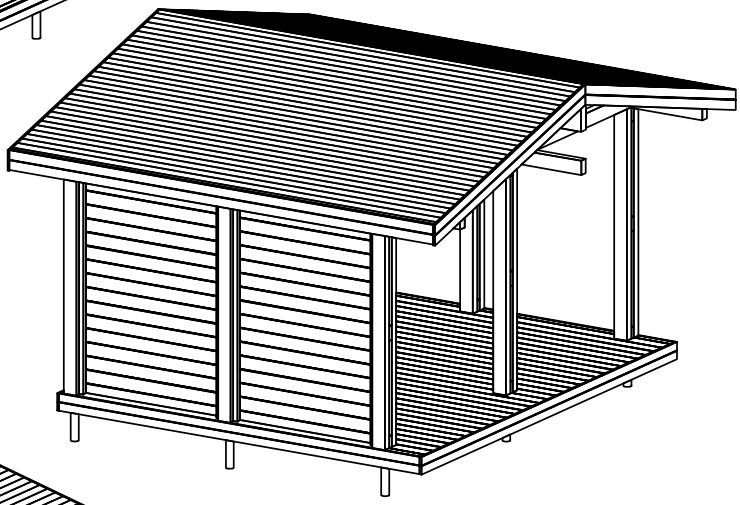

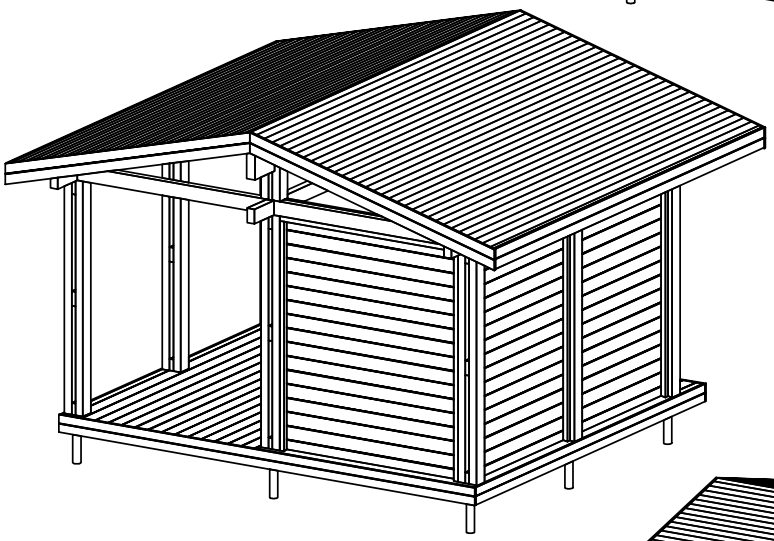

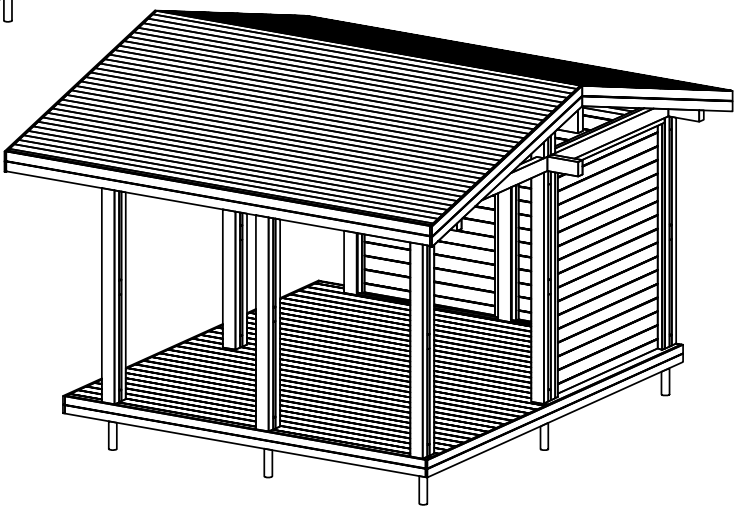

РЕКОМЕНДАЦИИ ПО ОБРАБОТКЕ

После полной сборки строения следует устранить длительное или периодическое увлажнение древесины путём её защиты от биоразрушения. Обработайте продукт в течение 7 календарных дней.

Для защиты деревянных стен снаружи строения допускается применять специальные составы на основе натуральных масел и восков, а также плёнкообразующие лакокрасочные покрытия на водной или акриловой основе, которые защищают древесину от увлажнения атмосферными осадками и воздействия УФ-излучения.

ТЕХНОНИКОЛЬ

Производитель оставляет за собой право в любое время,
без предварительного уведомления, вносить изменения
в оборудование, конструкцию и технические характеристики,
не влияющие на качество продукции.